Кабеленесущие системы

Проволочные лотки **Performa**

Гибкие решения для кабельных трасс

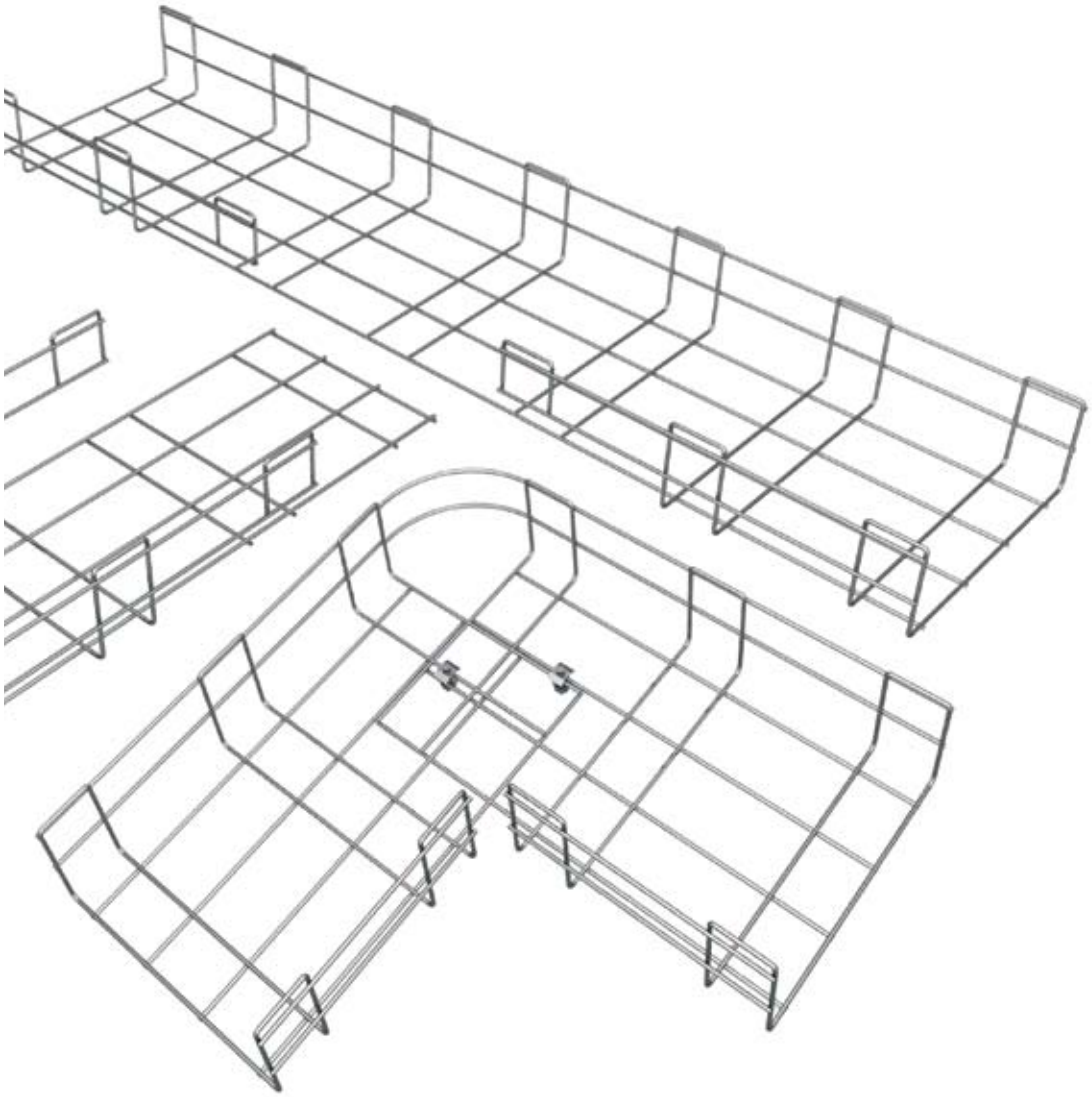

Schneider Electric

Performa >

Система проволочных лотков

- Оригинальная конструкция со сдвоенными поперечинами и высокими нагрузочными характеристиками
- Запатентованное решение для обеспечения безопасного монтажа
- Полный набор безвинтовых аксессуаров для быстрого монтажа
- Простое изменение направления кабельной трассы без использования угловых элементов

Performa

Performa – «гибкое» решение для прокладки кабельных трасс для лёгких и средних инсталляций.

Четыре варианта покрытий позволяют применять проволочные лотки Performa в различных условиях эксплуатации и на различных объектах.

Благодаря запатентованной конструкции со сдвоенными поперечинами проволочные лотки Performa безопасны для монтажника и кабеля, а также обладают повышенной нагрузочной способностью по сравнению с проволочными лотками других производителей.

Продуманные безвинтовые аксессуары делают монтаж лотков Performa простым и быстрым.

Сохраняет время и средства

Большая часть аксессуаров крепится без использования винтов. Инструмент не нужен. Просто и эффективно.

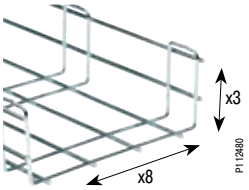

Широкий выбор типоразмеров

Три варианта по высоте и восемь по ширине. Используйте высоту 35мм для небольшого количества кабелей, выбирайте высоту 70 мм, если вам нужна большая вместимость, и 105 мм для очень насыщенных инсталляций.

Покрытия для любых применений

Электроцинкование, бихроматирование, горячая оцинковка, нержавеющая сталь. Performa может быть использована в любых условиях.

CE

E-90
ISO 9001

Соответствие стандартам

E-90
IS0 9001
МЭК 61537
CE маркировка
ГОСТ-Р

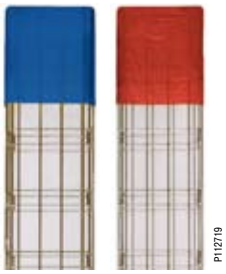

Упаковка и идентификация

Проволочные лотки Performa поставляются в прозрачном полиэтилене. Забудьте о пыле и влаге.Применяемая цветовая маркировка позволяет легко определить упаковку лотков с нужным типом покрытия.

Полный набор аксессуаров

Предлагаемый набор аксессуаров позволяет проложить кабельную трассу любой конфигурации и сложности.

Прочность. Гибкость. Простота

Не имеет значения тип окружающей среды, не важны особенности здания, привычки монтажников, стадия проекта. Проволочные лотки Performa от Schneider Electric – это готовые решения для различных задач, гарантирующие минимальные временные затраты на монтаж.

Performa – прочная, гибкая, надёжная система проволочных лотков для быстрой прокладки кабельных трасс любой конфигурации.

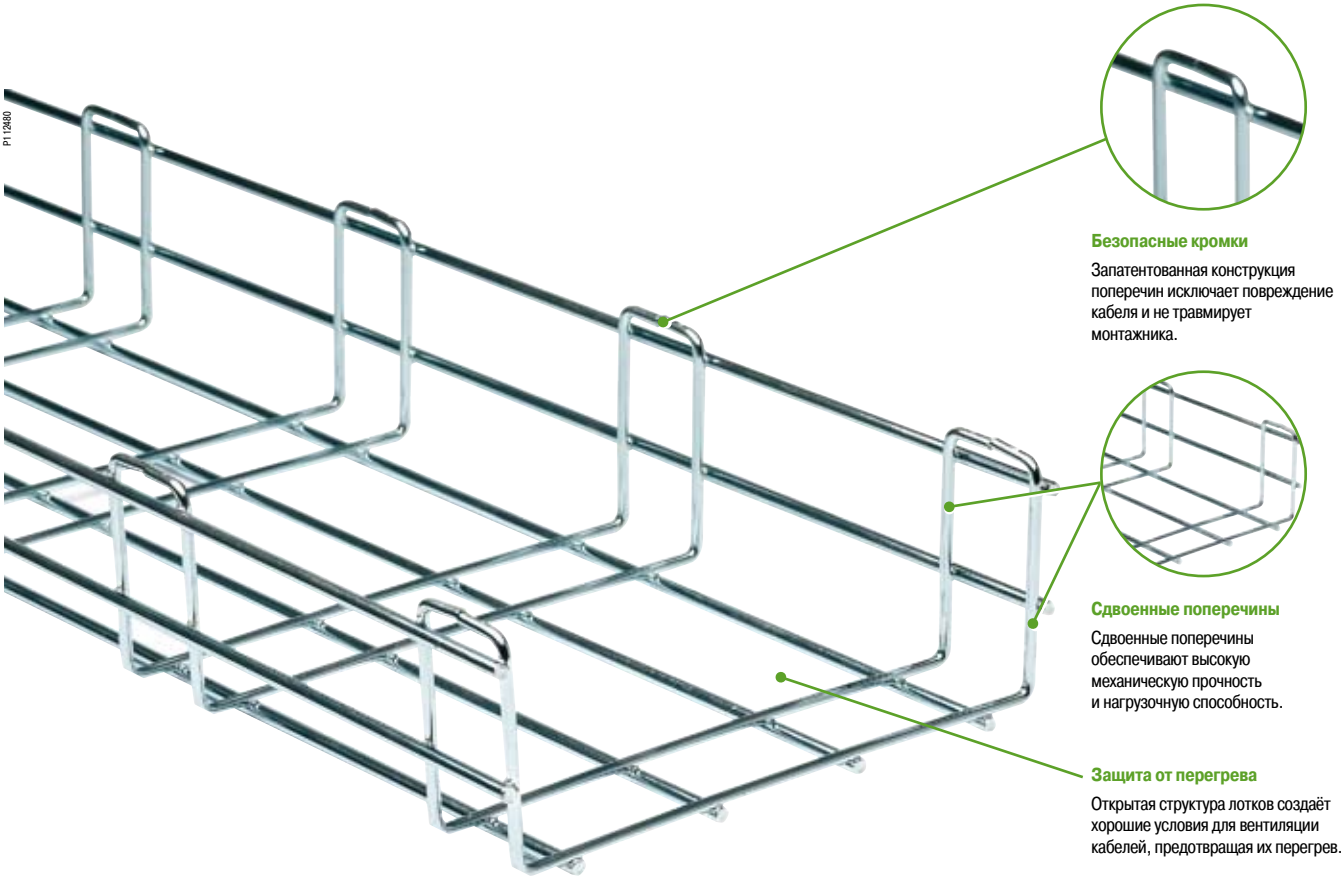

Безопасные кромки

Запатентованная конструкция поперечин исключает повреждение кабеля и не травмирует монтажника.

Сдвоенные поперечины

Сдвоенные поперечины обеспечивают высокую механическую прочность и нагрузочную способность.

Защита от перегрева

Открытая структура лотков создаёт хорошие условия для вентиляции кабелей, предотвращая их перегрев.

Сделай сам

Нет необходимости заказывать такие аксессуары как повороты, отводы и т.д. Они легко формируются во время монтажа непосредственно из лотка.

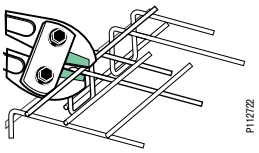

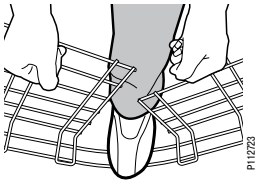

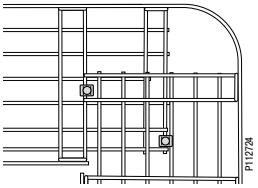

Безвинтовые аксессуары

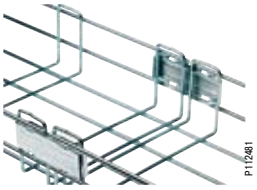

Безвинтовой соединитель позволяет быстро соединить между собой две секции лотков.

Безвинтовой фиксатор крепит быстро и надёжно лоток к профилю 2141 и 4141.

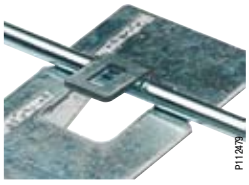

Для крепления лотка к безвинтовой консоли достаточно завести лоток за специальные выступы консоли.

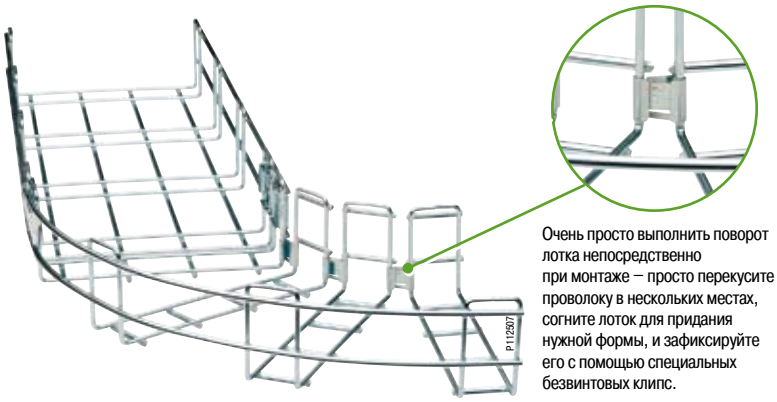

Очень просто выполнить поворот лотка непосредственно при монтаже – просто перекусите проволоку в нескольких местах, согните лоток для придания нужной формы, и зафиксируйте его с помощью специальных безвинтовых клипс.

Покрытия для любых применений

	Электроцинкование **EZ**	Бихромирование **BC**	Горячее цинкование **HDG**	Нержавеющая сталь **SS**
Для инсталляций внутри помещений с неагрессивной атмосферой (офисы, супермаркеты..)				
Для инсталляций внутри помещений с агрессивной атмосферой (тоннели, метро)				
Установка вне помещений, городское раположение				
Объекты химической промышленности с кислотной и щелочной средой				
Морские объекты, предприятия водоочистки				
Пищевая промышленность				
Атмосфера, насыщенная галогенами				

Рекомендуется

Возможно применение с некоторыми исключениями.
В случае сомнения, пожалуйства, проконсультируйтесь с Schneider Electric.

Обозначения

EZ = Электроцинкование
BC = Бихромирование
HDG = Горячее цинкование
SS = Нержавеющая сталь
PG = Предварительное цинкование
AZ = Алюминиево-цинковое покрытие
LZ = Алюминиево -цинковое покрытие
PZ = Фосфатирование

EZ: Электроцинкование – слой цинка наносится на стальной лист при помощи электрохимического процесса, после пассивирования изделие имеет блестящий серый цвет.
Преимущества: гарантированная равномерность покрытия, гладкая поверхность.

BC: Бихромирование - слой цинка наносится на стальной лист при помощи электрохимического процесса, после пассивирования изделие имеет жёлтый цвет.
Преимущества: гарантированная равномерность покрытия, гладкая поверхность

HDG: Горячее цинкование – стальной лист прогоняется через ванну с расплавленным цинком (температура более 400 градусов). В результате получается цинковое покрытие толщиной порядка 60 мкм и устойчивое к внешним воздействиям окружающей среды.

SS: Нержавеющая сталь AISI 304 – лотки, изготовленные из этой стали, устойчивы к агрессивным средам. Травление и пассивирование таких лотков, производимое после изготовления, улучшает их коррозионную устойчивость.

PG: Предварительное цинкование углеродистой стали – покрытие наносится сразу же после проката путём прогонки стального листа через ванну с цинком. Хорошая защита от окисления и ржавчины.

AZ: Покрытие из сплава алюминия с цинком, получается в результате длительного процесса горячей гальванизации.

LZ: Покрытие из сплава алюминия с цинком, устойчивое к жёстким атмосферным воздействиям. Используется при изготовлении небольших деталей для получения гладкой поверхности.

PZ: Фосфатирование – для получения повышенной стойкости к коррозии.

Содержание

Обзор системы проволочных лотков Performa

Решения для монтажа на стену и пол 8

Решения для крепления к потолку 10

Таблица выбора

Электрооцинкованные лотки 12

Лотки с бихромным покрытием 18

Лотки горячего цинкования 24

Лотки из нержавеющей стали.....30

Ассортимент

Лотки электрооцинкованные
и с бихромным покрытием.....34

Лотки горячего цинкования
и из нержавеющей стали 42

Технические характеристики

Дизайн и размеры.....50

Рабочие нагрузки 51

Предельные нагрузки на кронштейны ...52

Правила резки лотков.....54

Соединение элементов лотков 54

Инструкции по монтажу

Резка лотков для получения
различных углов.....55

Организация поворотов большого
радиуса.....56

Угловые повороты 90˚.....57

Т-отводы 58

Опуски 59

Подъёмы 60

Обзор системы

Решения для монтажа на стену и пол

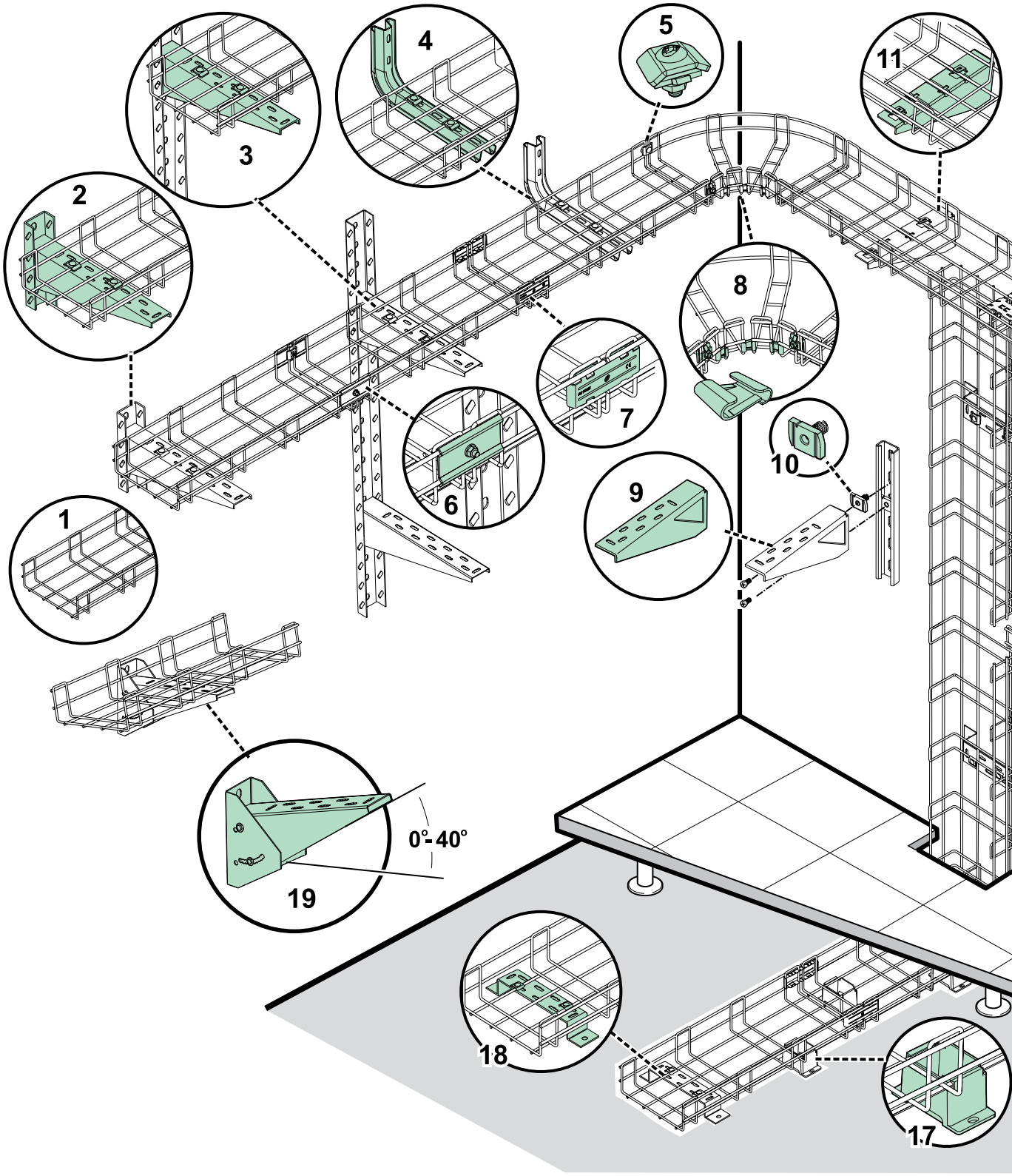

Обзор системы

Решения для монтажа на стену и пол

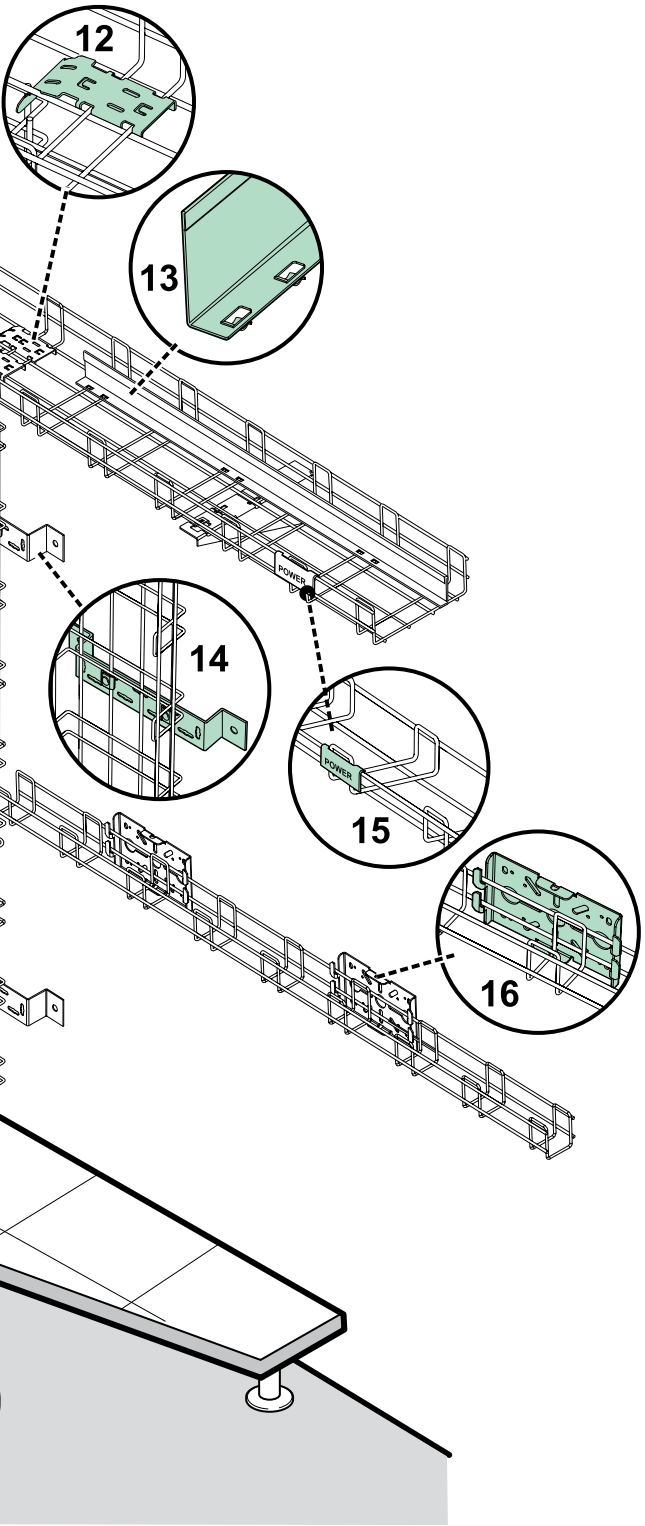

	Страницы *			
Компоненты	**EZ**	**BC**	**HDG**	**SS**
1. Проволочный лоток	34	34	42	42
2. Консоль усиленная	36	36		
3. Консоль + U-образный профиль	37	37	44, 45	44, 45
4. Консоль типа «Омега»	36	36		
5. Соединитель	35	35	43	43
6. Боковой соединитель	35	35	43	43
7. Безвинтовой соединитель 70 + 105	35	35	43	
8. Клипса для фиксации поворотов	40	40	48	
9. Консоль	36	36	44	44
10. Гайка с пружиной + профиль 2121/4141	39, 40	39, 40		
11. Консоль с безвинтовой фиксацией лотка	35	35		
12. Кабельный вывод	41	41	49	
13. Перегородка с безвинтовым креплением	34	34	42	42
14. Траверса универсальная (вертикальный монтаж лотка, монтаж на пол, подвеска к потолку)	36	36	44	44
15. Маркировочная пластина	41	41	49	49
16. Плата под установку коробок/кронштейн для монтажа на стену	36	36	44	44
17. Опора для монтажа на пол	39	39	47	47
18. Траверса универсальная с безвинтовым креплением лотка (вертикальный монтаж лотка, монтаж на пол, подвеска к потолку)	39	39	47	47
19. Консоль регулируемая	37	37		

* Выбор аксессуаров зависит от обработки поверхности проволочного лотка. Подробную информацию см. в разделе “Таблица выбора”.

Обзор системы

Решения для крепления к потолку

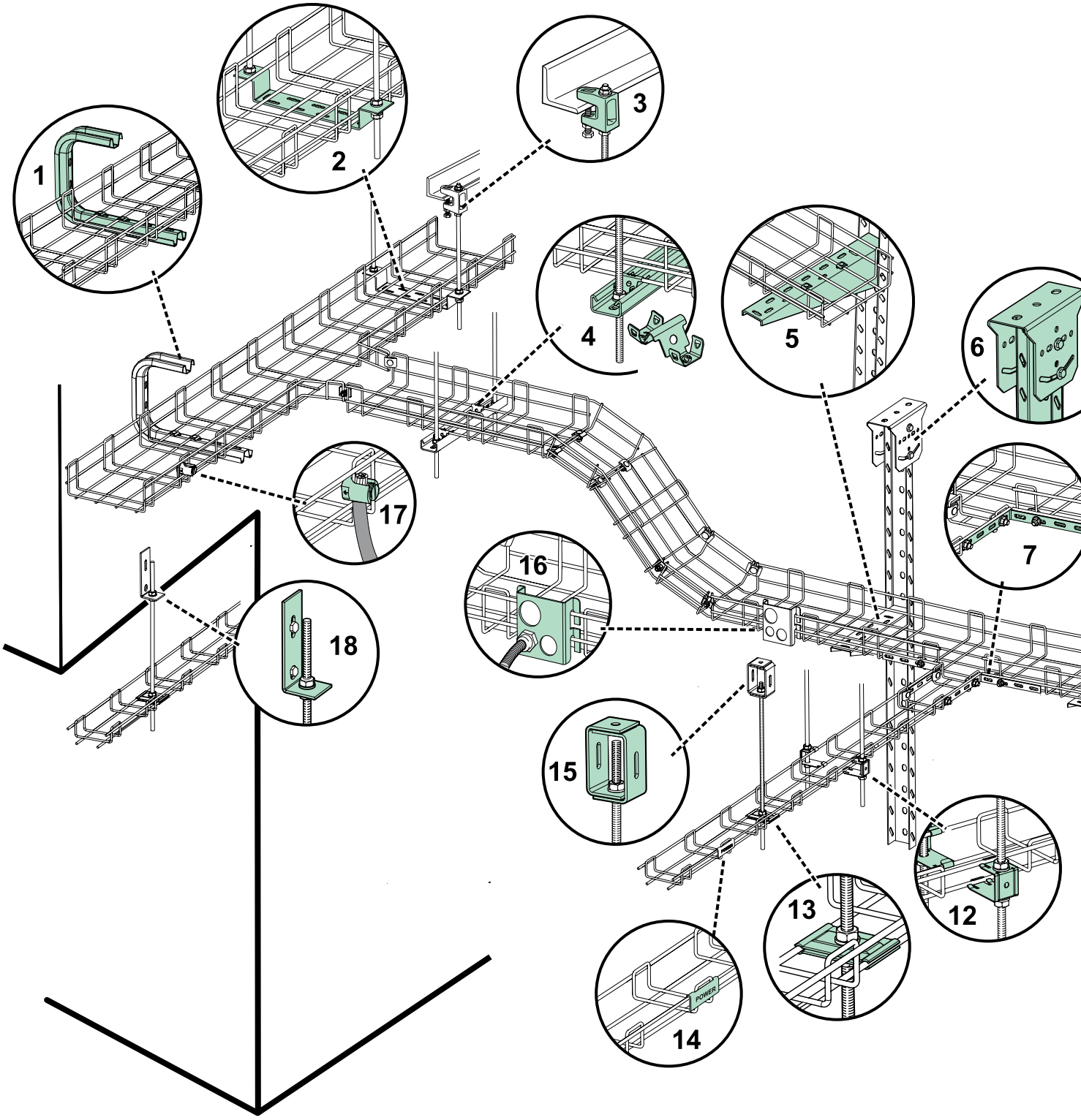

Обзор системы

Решения для крепления к потолку

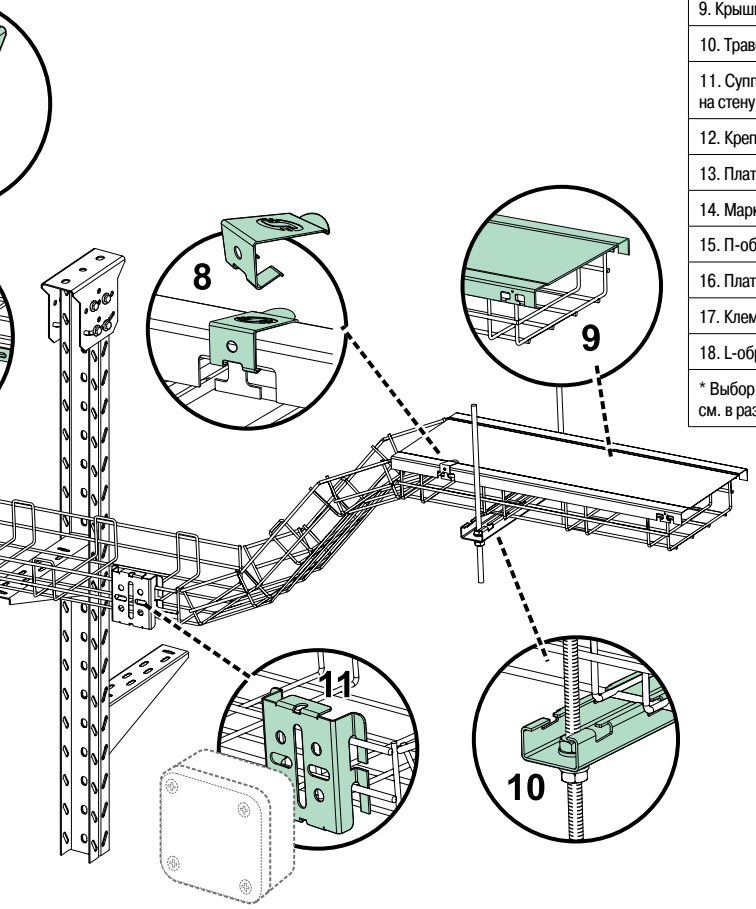

	Страницы *			
Компоненты	**EZ**	**BC**	**HDG**	**SS**
1. Потолочная консоль «Омега»	38	38		
2. Траверса универсальная (вертикальный монтаж лотка, монтаж на пол, подвеска к потолку)	37	37	45	46
3. Крепление к балке (струбцина)	40	40		
4. Профиль перфорированный 2141 и 4141	40	40	48	
5. Консоль с винтовой фиксацией лотка	39	39	47	47
6. Потолочное крепление U-профиля + U-профиль	39	39	46	46
7. Пластина-соединитель дистанционная	35	35	43	43
8. Крепление крышки лотка	35, 41	35, 41	43, 48	
9. Крышка лотка	35	35	43	43
10. Траверса с безвинтовой фиксацией лотка	37	37	45	
11. Суппорт под установку коробок/кронштейн для монтажа на стену	41	41	48	48
12. Крепление лотков 35 мм к шпильке	38	38	46	
13. Плата центральная для крепления лотка к шпильке	38	38	46	46
14. Маркировочная пластина	41	41	49	49
15. П-образное крепление шпильки к потолку	38	38	46	46
16. Плата для крепления труб	41	41		
17. Клемма заземления	41	41	49	49
18. L-образное крепление шпильки	38	38	46	46

* Выбор аксессуаров зависит от обработки поверхности проволочного лотка. Подробную информацию см. в разделе “Таблица выбора”.

Таблица выбора

Электрооцинкованные лотки

Размеры (H x W), мм	Дополнительные аксессуары			Размеры (H x W), мм					
				35 x 100	35 x 150	35 x 200	35 x 300	60 x 60	
	❶ Крепёж	❷ Шпильки	❸ Болты						
Проволочные лотки									
				4511110	4511115	4511120	4511130	4511206	
Перегородки									
Перегородка с безвинтовым креплением				4571510	4571510	4571510	4571510		
Перегородка с болтовым креплением	4561120			4721730	4721730	4721730	4721730		
Крышки лотков									
Крышка				4541110	4541115	4541120	4541130	4541106	
Крепление крышки				4530800	4530800	4530800	4530800	4530800	
Соединители									
Безвинтовой соединитель				4530135	4530135	4530135	4530135	4530200	
Болтовой соединитель				4561110	4561110	4561110	4561110	4561110	
Боковой соединитель				4561200	4561200	4561200	4561200	4561205	
Пластина-соединитель				4561150	4561150	4561150	4561150	4561150	
Консоли для крепления лотков к стене									
Консоль с безвинтовым креплением лотка				4550110	4550111	4550112	4550113	–	
Консоль с болтовым креплением лотка	4561120			4551110	4551115	4551120	4551130	–	
Консоль типа «Омега»	4561120			4550310	4550315	4550320	4550330	–	
Консоль усиленная	4561120			4551210	4551215	4551220	4551230	–	
Траверса универсальная *	4561120			4551310*	4551315*	4551320*	4551330*	–	
Плата крепления лотка 60 x 60/крепление коробки к лотку 60 x 60 *				–	–	–	–	4571120*	
Консоль регулируемые	4561120			4551510	4551515	4551520	4551530	–	
Консоль для установки на U-профиль	4561120		4571110	4551910 + 4551420	4551915 + 4551420	4551920 + 4551420	4551930 + 4551420	–	

* Этот референс используется для различных видов монтажа (например, монтажа на стену, пол и крепления к потолку).

Schneider Electric

Дополнительные аксессуары используются для крепления элементов системы между собой:

❶ **Крепёж:** для крепления лотка к консоли и перегородки к лотку. Подробнее см. таблицу «Рекомендуемый крепёж».

❷ **Шпильки:** для крепления лотков к потолку, используются совместно с консолями и траверсами.

❸ **Болты:** для соединения U-профиля с потолочным креплением и крепления консолей к U-профилю, а также соединения траверс «спина к спине».

	70 x 100	70 x 150	70 x 200	70 x 300	70 x 400	70 x 500	70 x 600	105 x 200	105 x 300	105 x 400	105 x 500	105 x 600
	4511210	4511215	4511220	4511230	4511240	4511250	4511260	4511320	4511330	4511340	4511350	4511360
	4571520	4571520	4571520	4571520	4571520	4571520	4571520	4571530	4571530	4571530	4571530	4571530
	4721760	4721760	4721760	4721760	4721760	4721760	4721760	4721780	4721780	4721780	4721780	4721780
	4541110	4541115	4541120	4541130	4541140	4541150	4541160	4541120	4541130	4541140	4541150	4541160
	4530800	4530800	4530800	4530800	4530800	4530800	4530800	4530800	4530800	4530800	4530800	453800
	4530200	4530200	4530200	4530200	4530200	4530200	4530200	4530200	4530200	4530200	4530200	4530200
	4561110	4561110	4561110	4561110	4561110	4561110	4561110	4561110	4561110	4561110	4561110	4561110
	4561205	4561205	4561205	4561205	4561205	4561205	4561205	4561205	4561205	4561205	4561205	4561205
	4561150	4561150	4561150	4561150	4561150	4561150	4561150	4561150	4561150	4561150	4561150	4561150
	4550110	4550111	4550112	4550113	4550114	4550115	4550116	4550112	4550113	4550114	4550115	4550116
	4551110	4551115	4551120	4551130	4551140	4551150	4551160	4551120	4551130	4551140	4551150	4551160
	4550310	4550315	4550320	4550330	–	–	–	4550320	4550330	–	–	–
	4551210	4551215	4551220	4551230	4551240	4551250	4551260	4551220	4551230	4551240	4551250	4551260
	4551310*	4551315*	4551320*	4551330*	4551340*	4551350*	4551360*	4551320*	4551330*	4551340*	4551350*	4551360*
	–	–	–	–	–	–	–	–	–	–	–	–
	4551510	4551515	4551520	4551530	4551540	4551550	4551560	4551520	4551530	4551540	4551550	4551560
	4551910 + 4551420	4551915 + 4551420	4551920 + 4551420	4551930 + 4551420	4551940 + 4551420	4551950 + 4551420	4551960 + 4551420	4551920 + 4551420	4551930 + 4551420	4551940 + 4551420	4551950 + 4551420	4551960 + 4551420

Таблица выбора

Электрооцинкованные лотки

Размеры (H x W), мм	Дополнительные аксессуары			Размеры (H x W), мм					
				35 x 100	35 x 150	35 x 200	35 x 300	60 x 60	
	❶ Крепёж	❷ Шпильки	❸ Болты						
Потолочное крепление									
Траверса (безвинтовое крепление лотка) для одиночной прокладки лотков		4551470 4551480	4721912**	4530510	4530510	4530520	4530530	–	
Траверса (безвинтовое крепление лотка) для групповой прокладки лотков		4551470 4551480	4721912	4530570 4530580 4530590	4530570 4530580 4530590	4530570 4530580 4530590	4530570 4530580 4530590	–	
Траверса универсальная *	4561120	4551467 4551470 4551480		4551310*	4551315*	4551320*	4551330*	–	
Консоль потолочная «Омега»	4561120			4550410	4550415	4550420	4550430	–	
Траверса усиленная	4561120	4551467 4551470 4551480		–	–	4551620	4551630	–	
Плата центральная для подвески лотка		4551467 4551470 4551480		4551430	–	4551430	4551430	–	
Крепление лотков 35 мм к шпильке, безвинтовое		4551467 4551470 4551480		4530400	4530400	4530400	4530400	–	
Плата крепления лотков 60 и 70 мм *		4551467 4551470 4551480		–	–	–	–	4571120*	
Плата крепления лотков 105 мм *		4551467 4551470 4551480		–	–	–	–	–	
П-образное крепление шпильки		4551467 4551470 4551480		4551440	4551440	4551440	4551440	4551440	
L-образное крепление шпильки		4551467 4551470 4551480		4551450	4551450	4551450	4551450	4551450	
Консоль+ U-профиль + потолочное крепление	4561120		4571110	4551910+ 4551410+ 4551420	4551915+ 4551410+ 4551420	4551920+ 4551410+ 4551420	4551930+ 4551410+ 4551420	–	
Установка на пол									
Опора напольная				4571700	4571700	4571700	4571700	–	
Траверса универсальная *	4561120			4551310*	4551315*	4551320*	4551330*	–	
Крепёжные аксессуары									
Крепление лотка к траверсе/ консоли				4561120	4561120	4561120	4561120	4561120	
Клипса для плоских поворотов				4530900	4530900	4530900	4530900	4530900	
Крепление безвинтовое к профилю 2141/4141				4530300 + 2511230/ 2511231	4530300 + 2511230/ 2511231	4530300 + 2511230/ 2511231	4530300 + 2511230/ 2511231	4530100 + 2511230/ 2511231	

* Этот референс используется для различных видов монтажа (например, монтажа на стену, пол и крепления к потолку).

** Используйте болты, обозначенные **, для крепления траверс «спина к спине».

Дополнительные аксессуары используются для крепления элементов системы между собой:

❶ **Крепёж:** для крепления лотка к консоли и перегородки к лотку. Подробнее см. таблицу «Рекомендуемый крепёж».

❷ **Шпильки:** для крепления лотков к потолку, используются совместно с консолями и траверсами.

❸ **Болты:** для соединения U-профиля с потолочным креплением и крепления консолей к U-профилю, а также соединения траверс «спина к спине».

	70 x 100	70 x 150	70 x 200	70 x 300	70 x 400	70 x 500	70 x 600	105 x 200	105 x 300	105 x 400	105 x 500	105 x 600
	4530510	4530510	4530520	4530530	4530540**	4530550**	4530560**	4530520	4530530	4530540**	4530550**	4530560**
	4530570 4530580 4530590	4530570 4530580 4530590	4530570 4530580 4530590	4530570 4530580 4530590	4530570 4530580 4530590	4530570 4530580 4530590	4530570 4530580 4530590	4530570 4530580 4530590	4530570 4530580 4530590	4530570 4530580 4530590	4530570 4530580 4530590	4530570 4530580 4530590
	4551310*	4551315*	4551320*	4551330*	4551340*	4551350*	4551360*	4551320*	4551330*	4551340*	4551350*	4551360*
	4550410	4550415	4550420	4550430	–	–	–	4550420	4550430	–	–	–
	–	–	4551620	4551630	4551640	4551650	4551660	4551620	4551630	4551640	4551650	4551660
	4551430	–	4551430	4551430	–	–	–	4551430	4551430	–	–	–
	–	–	–	–	–	–	–	–	–	–	–	–
	4571120*	4571120*	4571120*	4571120*	4571120*	4571120*	4571120*	–	–	–	–	–
	–	–	–	–	–	–	–	4571130*	4571130*	4571130*	4571130*	4571130*
	4551440	4551440	4551440	4551440	4551440	4551440	4551440	4551440	4551440	4551440	4551440	4551440
	4551450	4551450	4551450	4551450	4551450	4551450	4551450	4551450	4551450	4551450	4551450	4551450
	4551910+ 4551410+ 4551420	4551915+ 4551410+ 4551420	4551920+ 4551410+ 4551420	4551930+ 4551410+ 4551420	4551940+ 4551410+ 4551420	4551950+ 4551410+ 4551420	4551960+ 4551410+ 4551420	4551920+ 4551410+ 4551420	4551930+ 4551410+ 4551420	4551940+ 4551410+ 4551420	4551950+ 4551410+ 4551420	4551960+ 4551410+ 4551420
	4571700	4571700	4571700	4571700	4571700	4571700	4571700	4571700	4571700	4571700	4571700	4571700
	4551310*	4551315*	4551320*	4551330*	4551340*	4551350*	4551360*	4551320*	4551330*	4551340*	4551350*	4551360*
	4561120	4561120	4561120	4561120	4561120	4561120	4561120	4561120	4561120	4561120	4561120	4561120
	4530900	4530900	4530900	4530900	4530900	4530900	4530900	4530900	4530900	4530900	4530900	4530900
	4530300 + 2511230/ 2511231	4530300 + 2511230/ 2511231	4530300 + 2511230/ 2511231	4530300 + 2511230/ 2511231	4530300 + 2511230/ 2511231	4530300 + 2511230/ 2511231	4530300 + 2511230/ 2511231	4530300 + 2511230/ 2511231	4530300 + 2511230/ 2511231	4530300 + 2511230/ 2511231	4530300 + 2511230/ 2511231	4530300 + 2511230/ 2511231

Таблица выбора

Электрооцинкованные лотки

Размеры (H x W), мм	Дополнительные аксессуары			Размеры (H x W), мм					
				35 x 100	35 x 150	35 x 200	35 x 300	60 x 60	
	❶ Крепёж	❷ Шпильки	❸ Болты						
Аксессуары для кабеля и труб									
Плата крепления монтажных коробок к лоткам 60/70/105 мм *				–	–	–	–	4571120*	
Плата крепления монтажных коробок к лоткам 60/70/105 мм, двойная *				–	–	–	–	4571130*	
Плата крепления труб, 20, 25, 32 мм				–	–	–	–	4571315	
Вывод кабеля				4530700	4530700	4530700	4530700	–	
Монтажные аксессуары									
Клемма заземления				4571310	4571310	4571310	4571310	4571310	
Пластина маркировочная				4551485	4551485	4551485	4551485	4551485	

* Этот референс используется для различных видов монтажа (например, монтажа на стену, пол и крепления к потолку).

Прочие аксессуары (крепление)	№ по каталогу	Дополнительные аксессуары	
Монтажные профили			
Перфорированный профиль	2511230	2521706 2521708 2521710 2521716 2521718 2521720	4721912
	2511231	2521706 2521708 2521710 2521726 2521728 2521730	4571110
Перфорированный профиль	2511204 2511220	1506150 1506155	4721912
	2511240		
Болты			
Болт M6 + гайка	4721912 4571110		
Болт M6 длинный + гайка	4571115		

Прочие аксессуары (потолочное крепление)	№ по каталогу	Дополнительные аксессуары
Зажимы для балки		
Струбщина	4571408	4551470 4551480
	4571410	
Крепление шпильки к балке горизонтальное	4571416	4551467
	4571418	4551470 4551480
Крепление шпильки к балке вертикальное	4571436	4551467
	4571438	4551470 4551480
Шпильки		
Шпилька	4551467	4551481
	4551470 4551480	4551482

Дополнительные аксессуары используются для крепления элементов системы между собой:

❶ **Крепёж:** для крепления лотка к консоли и перегородки к лотку. Подробнее см. таблицу «Рекомендуемый крепёж».

❷ **Шпильки:** для крепления лотков к потолку, используются совместно с консолями и траверсами.

❸ **Болты:** для соединения U-профиля с потолочным креплением и крепления консолей к U-профилю, а также соединения траверс «спина к спине».

	70 x 100	70 x 150	70 x 200	70 x 300	70 x 400	70 x 500	70 x 600	105 x 200	105 x 300	105 x 400	105 x 500	105 x 600
	4571120*	4571120*	4571120*	4571120*	4571120*	4571120*	4571120*	4571120*	4571120*	4571120*	4571120*	4571120*
	4571130*	4571130*	4571130*	4571130*	4571130*	4571130*	4571130*	4571130*	4571130*	4571130*	4571130*	4571130*
	4571315	4571315	4571315	4571315	4571315	4571315	4571315	4571315	4571315	4571315	4571315	4571315
	4530700	4530700	4530700	4530700	4530700	4530700	4530700	4530700	4530700	4530700	4530700	4530700
	4571310	4571310	4571310	4571310	4571310	4571310	4571310	4571310	4571310	4571310	4571310	4571310
	4551485	4551485	4551485	4551485	4551485	4551485	4551485	4551485	4551485	4551485	4551485	4551485

Таблица выбора

Лотки с бихромным покрытием

Размеры (H x W), мм	Дополнительные аксессуары			Размеры (H x W), мм					
				35 x 100	35 x 150	35 x 200	35 x 300	60 x 60	
	❶ Крепёж	❷ Шпильки	❸ Болты						
Проволочные лотки									
				4516110	4516115	4516120	4516130	4516206	
Перегородки									
Перегородка с безвинтовым креплением				4571510	4571510	4571510	4571510		
Перегородка с болтовым креплением	4566120			4721730	4721730	4721730	4721730		
Крышки лотков									
Крышка				4541110	4541115	4541120	4541130	4541106	
Крепление крышки				4530800	4530800	4530800	4530800	4530800	
Соединители									
Безвинтовой соединитель				4530135	4530135	4530135	4530135	4530200	
Болтовой соединитель				4566110	4566110	4566110	4566110	4566110	
Боковой соединитель				4566200	4566200	4566200	4566200	4566205	
Пластина-соединитель				4561150	4561150	4561150	4561150	4561150	
Консоли для крепления лотков к стене									
Консоли с безвинтовым креплением лотка				4550110	4550111	4550112	4550113	–	
Консоль с болтовым креплением лотка	4566120			4551110	4551115	4551120	4551130	–	
Консоль типа «Омега»	4566120			4550310	4550315	4550320	4550330	–	
Консоль усиленная	4566120			4551210	4551215	4551220	4551230	–	
Траверса универсальная *	4566120			4551310*	4551315*	4551320*	4551330*	–	
Плата крепления лотков 60 и 70 мм *				–	–	–	–	4571120*	
Консоль регулируемая	4566120			4551510	4551515	4551520	4551530	–	
Консоль для установки на U-профиль	4566120		4576110	4551910 + 4551420	4551915 + 4551420	4551920 + 4551420	4551930 + 4551420	–	

* Этот референс используется для различных видов монтажа (например, монтажа на стену, пол и крепления к потолку).

Дополнительные аксессуары используются для крепления элементов системы между собой:

❶ **Крепёж:** для крепления лотка к консоли и перегородки к лотку. Подробнее см. таблицу «Рекомендуемый крепёж».

❷ **Шпильки:** для крепления лотков к потолку, используются совместно с консолями и траверсами.

❸ **Болты:** для соединения U-профиля с потолочным креплением и крепления консолей к U-профилю, а также соединения траверс «спина к спине».

	70 x 100	70 x 150	70 x 200	70 x 300	70 x 400	70 x 500	70 x 600	105 x 200	105 x 300	105 x 400	105 x 500	105 x 600
	4516210	4516215	4516220	4516230	4516240	4516250	4516260	4516320	4516330	4516340	4516350	4516360
	4571520	4571520	4571520	4571520	4571520	4571520	4571520	4571530	4571530	4571530	4571530	4571530
	4721760	4721760	4721760	4721760	4721760	4721760	4721760	4721780	4721780	4721780	4721780	4721780
	4541110	4541115	4541120	4541130	4541140	4541150	4541160	4541120	4541130	4541140	4541150	4541160
	4530800	4530800	4530800	4530800	4530800	4530800	4530800	4530800	4530800	4530800	4530800	4530800
	4530200	4530200	4530200	4530200	4530200	4530200	4530200	4530200	4530200	4530200	4530200	4530200
	4566110	4566110	4566110	4566110	4566110	4566110	4566110	4566110	4566110	4566110	4566110	4566110
	4566205	4566205	4566205	4566205	4566205	4566205	4566205	4566205	4566205	4566205	4566205	4566205
	4561150	4561150	4561150	4561150	4561150	4561150	4561150	4561150	4561150	4561150	4561150	4561150
	4550110	4550111	4550112	4550113	4550114	4550115	4550116	4550112	4550113	4550114	4550115	4550116
	4551110	4551115	4551120	4551130	4551140	4551150	4551160	4551120	4551130	4551140	4551150	4551160
	4550310	4550315	4550320	4550330	–	–	–	4550320	4550330	–	–	–
	4551210	4551215	4551220	4551230	4551240	4551250	4551260	4551220	4551230	4551240	4551250	4551260
	4551310*	4551315*	4551320*	4551330*	4551340*	4551350*	4551360*	4551320*	4551330*	4551340*	4551350*	4551360*
	–	–	–	–	–	–	–	–	–	–	–	–
	4551510	4551515	4551520	4551530	4551540	4551550	4551560	4551520	4551530	4551540	4551550	4551560
	4551910 + 4551420	4551915 + 4551420	4551920 + 4551420	4551930 + 4551420	4551940 + 4551420	4551950 + 4551420	4551960 + 4551420	4551920 + 4551420	4551930 + 4551420	4551940 + 4551420	4551950 + 4551420	4551960 + 4551420

Таблица выбора

Лотки с бихромным покрытием

Размеры (H x W), мм	Дополнительные аксессуары			Размеры (H x W), мм					
				35 x 100	35 x 150	35 x 200	35 x 300	60 x 60	
	❶ Крепёж	❷ Шпильки	❸ Болты						
Потолочное крепление									
Траверса (безвинтовое крепление лотка) для одиночной прокладки лотков		4551470 4551480	4721912**	4530510	4530510	4530520	4530530	–	
Траверса (безвинтовое крепление лотка) для одиночной прокладки лотков		4551470 4551480	4721912	4530570 4530580 4530590	4530570 4530580 4530590	4530570 4530580 4530590	4530570 4530580 4530590	–	
Траверса универсальная *	4566120	4551467 4551470 4551480		4551310*	4551315*	4551320*	4551330*	–	
Консоль потолочная «Омега»	4566120			4550410	4550415	4550420	4550430	–	
Траверса усиленная	4566120	4551467 4551470 4551480		–	–	4551620	4551630	–	
Плата центральная для подвески лотка		4551467 4551470 4551480		4556430	–	4556430	4556430	–	
Крепление лотков 35 мм к шпильке, безвинтовое		4551467 4551470 4551480		4530400	4530400	4530400	4530400	–	
Плата крепления лотков 60 и 70 мм *		4551467 4551470 4551480		–	–	–	–	4571120*	
Плата крепления лотков 105 мм *		4551467 4551470 4551480		–	–	–	–	–	
П-образное крепление шпильки		4551467 4551470 4551480		4551440	4551440	4551440	4551440	4551440	
L-образное крепление шпильки		4551467 4551470 4551480		4551450	4551450	4551450	4551450	4551450	
Консоль+ U-профиль+ потолочное крепление	4566120		4576110	4551910+ 4551410+ 4551420	4551915+ 4551410+ 4551420	4551920+ 4551410+ 4551420	4551930+ 4551410+ 4551420	–	
Установка на пол									
Опора напольная				4571700	4571700	4571700	4571700	–	
Траверса универсальная *	4566120			4551310*	4551315*	4551320*	4551330*	–	
Крепёжные аксессуары									
Крепление лотка к траверсе/ консоли				4566120	4566120	4566120	4566120	4566120	
Клипса для плоских поворотов				4530900	4530900	4530900	4530900	4530900	
Крепление безвинтовое к профилю 2141/4141				4530300 + 2511230/ 2511231	4530300 + 2511230/ 2511231	4530300 + 2511230/ 2511231	4530300 + 2511230/ 2511231	4530100 + 2511230/ 2511231	

* Этот референс используется для различных видов монтажа (например, монтажа на стену, пол и крепления к потолку).
** Используйте болты, обозначенные **, для крепления траверс «спина к спине».

Дополнительные аксессуары используются для крепления элементов системы между собой:

❶ **Крепёж:** для крепления лотка к консоли и перегородки к лотку. Подробнее см. таблицу «Рекомендуемый крепёж».

❷ **Шпильки:** для крепления лотков к потолку, используются совместно с консолями и траверсами.

❸ **Болты:** для соединения U-профиля с потолочным креплением и крепления консолей к U-профилю, а также соединения траверс «спина к спине».

	70 x 100	70 x 150	70 x 200	70 x 300	70 x 400	70 x 500	70 x 600	105 x 200	105 x 300	105 x 400	105 x 500	105 x 600
	4530510	4530510	4530520	4530530	4530540**	4530550**	4530560**	4530520	4530530	4530540**	4530550**	4530560**
	4530570 4530580 4530590	4530570 4530580 4530590	4530570 4530580 4530590	4530570 4530580 4530590	4530570 4530580 4530590	4530570 4530580 4530590	4530570 4530580 4530590	4530570 4530580 4530590	4530570 4530580 4530590	4530570 4530580 4530590	4530570 4530580 4530590	4530570 4530580 4530590
	4551310*	4551315*	4551320*	4551330*	4551340*	4551350*	4551360*	4551320*	4551330*	4551340*	4551350*	4551360*
	4550410	4550415	4550420	4550430	–	–	–	4550420	4550430	–	–	–
	–	–	4551620	4551630	4551640	4551650	4551660	4551620	4551630	4551640	4551650	4551660
	4556430	–	4556430	4556430	–	–	–	4556430	4556430	–	–	–
	–	–	–	–	–	–	–	–	–	–	–	–
	4571120*	4571120*	4571120*	4571120*	4571120*	4571120*	4571120*	–	–	–	–	–
	–	–	–	–	–	–	–	4571130*	4571130*	4571130*	4571130*	4571130*
	4551440	4551440	4551440	4551440	4551440	4551440	4551440	4551440	4551440	4551440	4551440	4551440
	4551450	4551450	4551450	4551450	4551450	4551450	4551450	4551450	4551450	4551450	4551450	4551450
	4551910+ 4551410+ 4551420	4551915+ 4551410+ 4551420	4551920+ 4551410+ 4551420	4551930+ 4551410+ 4551420	4551940+ 4551410+ 4551420	4551950+ 4551410+ 4551420	4551960+ 4551410+ 4551420	4551920+ 4551410+ 4551420	4551930+ 4551410+ 4551420	4551940+ 4551410+ 4551420	4551950+ 4551410+ 4551420	4551960+ 4551410+ 4551420
	4571700	4571700	4571700	4571700	4571700	4571700	4571700	4571700	4571700	4571700	4571700	4571700
	4551310*	4551315*	4551320*	4551330*	4551340*	4551350*	4551360*	4551320*	4551330*	4551340*	4551350*	4551360*
	4566120	4566120	4566120	4566120	4566120	4566120	4566120	4566120	4566120	4566120	4566120	4566120
	4530900	4530900	4530900	4530900	4530900	4530900	4530900	4530900	4530900	4530900	4530900	4530900
	4530300 + 2511230/ 2511231	4530300 + 2511230/ 2511231	4530300 + 2511230/ 2511231	4530300 + 2511230/ 2511231	4530300 + 2511230/ 2511231	4530300 + 2511230/ 2511231	4530300 + 2511230/ 2511231	4530300 + 2511230/ 2511231	4530300 + 2511230/ 2511231	4530300 + 2511230/ 2511231	4530300 + 2511230/ 2511231	4530300 + 2511230/ 2511231

Таблица выбора

Лотки с бихромным покрытием

Размеры (H x W), мм	Дополнительные аксессуары			Размеры (H x W), мм					
				35 x 100	35 x 150	35 x 200	35 x 300	60 x 60	
	❶ Крепёж	❷ Шпильки	❸ Болты						
Аксессуары для кабеля и труб									
Плата крепления монтажных коробок к лоткам 60/70/105 мм *				–	–	–	–	4571120*	
Плата крепления монтажных коробок к лоткам 60/70/105 мм, двойная *				–	–	–	–	4571130*	
Плата крепления труб, 20, 25, 32 мм				–	–	–	–	4571315	
Вывод кабеля				4530700	4530700	4530700	4530700	–	
Монтажные аксессуары									
Клемма заземления				4571310	4571310	4571310	4571310	4571310	
Пластина маркировочная				4551485	4551485	4551485	4551485	4551485	

* Этот референс используется для различных видов монтажа (например, монтажа на стену, пол и крепления к потолку).

Прочие аксессуары (крепление)	№ по каталогу	Дополнительные аксессуары	
Монтажные профили			
Перфорированный профиль	2511230	2521706 2521708 2521710 2521716 2521718 2521720	4721912
	2511231	2521706 2521708 2521710 2521726 2521728 2521730	4576110
Перфорированный профиль	2511204 2511220	1506150 1506155	4721912
	2511240		
Болты			
Болт M6 + гайка	4721912 4576110		
Болт M6 длинный + гайка	4571115		

Прочие аксессуары (потолочное крепление)	№ по каталогу	Дополнительные аксессуары
Зажимы для балки		
Струбщина	45 71 408	45 51 470 45 51 480
	45 71 410	
Крепление шпильки к балке горизонтальное	45 71 416	45 51 467
	45 71 418	45 51 470 45 51 480
Крепление шпильки к балке вертикальное	45 71 436	45 51 467
	45 71 438	45 51 470 45 51 480
Шпильки		
Шпилька	45 51 467	45 51 481
	45 51 470 45 51 480	45 51 482

Schneider Electric

Дополнительные аксессуары используются для крепления элементов системы между собой:

❶ **Крепёж:** для крепления лотка к консоли и перегородки к лотку. Подробнее см. таблицу «Рекомендуемый крепёж».

❷ **Шпильки:** для крепления лотков к потолку, используются совместно с консолями и траверсами.

❸ **Болты:** для соединения U-профиля с потолочным креплением и крепления консолей к U-профилю, а также соединения траверс «спина к спине».

	70 x 100	70 x 150	70 x 200	70 x 300	70 x 400	70 x 500	70 x 600	105 x 200	105 x 300	105 x 400	105 x 500	105 x 600
	4571120*	4571120*	4571120*	4571120*	4571120*	4571120*	4571120*	4571120*	4571120*	4571120*	4571120*	4571120*
	4571130*	4571130*	4571130*	4571130*	4571130*	4571130*	4571130*	4571130*	4571130*	4571130*	4571130*	4571130*
	4571315	4571315	4571315	4571315	4571315	4571315	4571315	4571315	4571315	4571315	4571315	4571315
	4530700	4530700	4530700	4530700	4530700	4530700	4530700	4530700	4530700	4530700	4530700	4530700
	4571310	4571310	4571310	4571310	4571310	4571310	4571310	4571310	4571310	4571310	4571310	4571310
	4551485	4551485	4551485	4551485	4551485	4551485	4551485	4551485	4551485	4551485	4551485	4551485

Таблица выбора

Лотки горячего цинкования

Размеры (H x W), мм	Дополнительные аксессуары			Размеры (H x W), мм					
				35 x 100	35 x 150	35 x 200	35 x 300	60 x 60	
	❶ Крепёж	❷ Шпильки	❸ Болты						
Проволочные лотки									
				4512110	4512115	4512120	4512130	4512206	
Перегородки									
Перегородка с безвинтовым креплением				4572510	4572510	4572510	4572510		
Перегородкиа с болтовым креплением	4562120			4722730	4722730	4722730	4722730		
Крышки лотков									
Крышка				4542110	4542115	4542120	4542130	4542106	
Крепление крышки				4532800	4532800	4532800	4532800	4532800	
Соединители									
Безвинтовой соединитель				4532135	4532135	4532135	4532135	4532200	
Болтовой соединитель				4562110	4562110	4562110	4562110	4562110	
Боковой соединитель				4562200	4562200	4562200	4562200	4562205	
Консоли для крепления к стене									
Консоль с безвинтовым креплением лотка	4562120			4552110	4552115	4552120	4552130	–	
Траверса универсальная *	4562120			4552310*	4552315*	4552320*	4552330*	–	
Плата крепления лотка 60 x 60/крепление коробки к лотку 60 x 60 *				–	–	–	–	4575120*	
Консоль для установки на U-профиль	4562120		4572110	4552910 + 4552420	4552915 + 4552420	4552920 + 4552420	4552930 + 4552420	–	

* Этот референс используется для различных видов монтажа (например, монтажа на стену, пол и крепления к потолку).

Дополнительные аксессуары используются для крепления элементов системы между собой:

❶ **Крепёж:** для крепления лотка к консоли и перегородки к лотку. Подробнее см. таблицу «Рекомендуемый крепёж».

❷ **Шпильки:** для крепления лотков к потолку, используются совместно с консолями и траверсами.

❸ **Болты:** для соединения U-профиля с потолочным креплением и крепления консолей к U-профилю, а также соединения траверс «спина к спине».

	70 x 100	70 x 150	75x200	70 x 300	70 x 400	70 x 500	70 x 600	105 x 200	105 x 300	105 x 400	105 x 500	105 x 600
	4512210	4512215	4512220	4512230	4512240	4512250	4512260	4512320	4512330	4512340	4512350	4512360
	4572520	4572520	4572520	4572520	4572520	4572520	4572520	4572530	4572530	4572530	4572530	4572530
	4722760	4722760	4722760	4722760	4722760	4722760	4722760	4722780	4722780	4722780	4722780	4722780
	4542110	4542115	4542120	4542130	4542140	4542150	4542160	4542120	4542130	4542140	4542150	4542160
	4532800	4532800	4532800	4532800	4532800	4532800	4532800	4532800	4532800	4532800	4532800	4532800
	4532200	4532200	4532200	4532200	4532200	4532200	4532200	4532200	4532200	4532200	4532200	4532200
	4562110	4562110	4562110	4562110	4562110	4562110	4562110	4562110	4562110	4562110	4562110	4562110
	4562205	4562205	4562205	4562205	4562205	4562205	4562205	4562205	4562205	4562205	4562205	4562205
	4552110	4552115	4552120	4552130	4552140	4552150	4552160	4552120	4552130	4552140	4552150	4552160
	4552310*	4552315*	4552320*	4552330*	4552340*	4552350*	4552360*	4552320*	4552330*	4552340*	4552350*	4552360*
	–	–	–	–	–	–	–	–	–	–	–	–
	4552910 + 4552420	4552915 + 4552420	4552920 + 4552420	4552930 + 4552420	4552940 + 4552420	4552950 + 4552420	4552960 + 4552420	4552920 + 4552420	4552930 + 4552420	4552940 + 4552420	4552950 + 4552420	4552960 + 4552420

Таблица выбора

Лотки горячего цинкования

Размеры (H x W), мм	Дополнительные аксессуары			Размеры (H x W), мм					
				35 x 100	35 x 150	35 x 200	35 x 300	60 x 60	
	❶ Крепёж	❷ Шпильки	❸ Болты						
Потолочное крепление									
Траверса (безвинтовое крепление лотка) для одиночной прокладки лотков		4555470 4555480	4722912**	4532510	4532510	4532520	4532530	–	
Траверса (безвинтовое крепление лотка) для групповой прокладки лотков		4555470 4555480	4722912	4532570 4532580 4532590	4532570 4532580 4532590	4532570 4532580 4532590	4532570 4532580 4532590	–	
Траверса универсальная *	4562120	4555470 4555480		4552310*	4552315*	4552320*	4552330*	–	
Плата центральная для подвески лотка		4555470 4555480		4552430	–	4552430	4552430	–	
Крепление лотков 35 мм к шпильке, безвинтовое		4555470 4555480		4532400	4532400	4532400	4532400	–	
Плата крепления лотков 60 и 70 мм *		4555470 4555480		–	–	–	–	4575120*	
Плата крепления лотков 105 мм *		4555470 4555480		–	–	–	–	–	
П-образное крепление шпильки		4555470 4555480		4552440	4552440	4552440	4552440	4552440	
L-образное крепление шпильки		4555470 4555480		4552450	4552450	4552450	4552450	4552450	
Консоль+ U-профиль+ потолочное крепление	4562120		4572110	4552910+ 4552410+ 4552420	4552915+ 4552410+ 4552420	4552920+ 4552410+ 4552420	4552930+ 4552410+ 4552420	–	
Установка на пол									
Опора напольная				4571700	4571700	4571700	4571700	–	
Траверса универсальная *	4561120			4552310*	4552315*	4552320*	4552330*	–	
Крепёжные аксессуары									
Крепление лотка к траверсе/ консоли				4562120	4562120	4562120	4562120	4562120	
Клипса для плоских поворотов				4532900	4532900	4532900	4532900	4532900	
Крепление безвинтовое к профилю 2141/4141				4532300	4532300	4532300	4532300	4532100	

* Этот референс используется для различных видов монтажа (например, монтажа на стену, пол и крепления к потолку).
** Используйте болты, обозначенные **, для крепления траверс «спина к спине».

Дополнительные аксессуары используются для крепления элементов системы между собой:

❶ **Крепёж:** для крепления лотка к консоли и перегородки к лотку. Подробнее см. таблицу «Рекомендуемый крепёж».

❷ **Шпильки:** для крепления лотков к потолку, используются совместно с консолями и траверсами.

❸ **Болты:** для соединения U-профиля с потолочным креплением и крепления консолей к U-профилю, а также соединения траверс «спина к спине».

	70 x 100	70 x 150	70 x 200	70 x 300	70 x 400	70 x 500	70 x 600	105 x 200	105 x 300	105 x 400	105 x 500	105 x 600
	4532510	4532510	4532520	4532530	4532540**	4532550**	4532560**	4532520	4532530	4532540**	4532550**	4532560**
	4532570 4532580 4532590	4532570 4532580 4532590	4532570 4532580 4532590	4532570 4532580 4532590	4532570 4532580 4532590	4532570 4532580 4532590	4532570 4532580 4532590	4532570 4532580 4532590	4532570 4532580 4532590	4532570 4532580 4532590	4532570 4532580 4532590	4532570 4532580 4532590
	4552310*	4552315*	4552320*	4552330*	4552340*	4552350*	4552360*	4552320*	4552330*	4552340*	4552350*	4552360*
	4552430	–	4552430	4552430	–	–	–	4552430	4552430	–	–	–
	–	–	–	–	–	–	–	–	–	–	–	–
	4575120*	4575120*	4575120*	4575120*	4575120*	4575120*	4575120*	–	–	–	–	–
	–	–	–	–	–	–	–	4575130*	4575130*	4575130*	4575130*	4575130*
	4552440	4552440	4552440	4552440	4552440	4552440	4552440	4552440	4552440	4552440	4552440	4552440
	4552450	4552450	4552450	4552450	4552450	4552450	4552450	4552450	4552450	4552450	4552450	4552450
	4552910+ 4552410+ 4552420	4552915+ 4552410+ 4552420	4552920+ 4552410+ 4552420	4552930+ 4552410+ 4552420	4552940+ 4552410+ 4552420	4552950+ 4552410+ 4552420	4552960+ 4552410+ 4552420	4552920+ 4552410+ 4552420	4552930+ 4552410+ 4552420	4552940+ 4552410+ 4552420	4552950+ 4552410+ 4552420	4552960+ 4552410+ 4552420
	4571700	4571700	4571700	4571700	4571700	4571700	4571700	4571700	4571700	4571700	4571700	4571700
	4552310*	4552315*	4552320*	4552330*	4552340*	4552350*	4552360*	4552320*	4552330*	4552340*	4552350*	4552360*
	4562120	4562120	4562120	4562120	4562120	4562120	4562120	4562120	4562120	4562120	4562120	4562120
	4532900	4532900	4532900	4532900	4532900	4532900	4532900	4532900	4532900	4532900	4532900	4532900
	4532300	4532300	4532300	4532300	4532300	4532300	4532300	4532300	4532300	4532300	4532300	4532300

Таблица выбора

Лотки горячего цинкования

Размеры (H x W), мм	Дополнительные аксессуары			Размеры (H x W), мм					
				35 x 100	35 x 150	35 x 200	35 x 300	60 x 60	
	❶ Крепёж	❷ Шпильки	❸ Болты						
Аксессуары для кабеля и монтажных коробок									
Плата крепления монтажных коробок к лоткам 60/70/105 мм *				–	–	–	–	4575120*	
Плата крепления монтажных коробок к лоткам 60/70/105 мм, двойная *				–	–	–	–	4575130	
Вывод кабеля				4532700	4532700	4532700	4532700	–	
Монтажные аксесуары									
Клемма заземления				4571310	4571310	4571310	4571310	4571310	
Пластина маркировочная				4551485	4551485	4551485	4551485	4551485	

* Этот референс используется для различных видов монтажа (например, монтажа на стену, пол и крепления к потолку).

Прочие аксессуары	№ по каталогу
Болтовые пары	
Болт M6 + гайка	4722912 4572110
Болт M6 длинный + гайка	4575115

Дополнительные аксессуары используются для крепления элементов системы между собой:

❶ **Крепёж:** для крепления лотка к консоли и перегородки к лотку. Подробнее см. таблицу «Рекомендуемый крепёж».

❷ **Шпильки:** для крепления лотков к потолку, используются совместно с консолями и траверсами.

❸ **Болты:** для соединения U-профиля с потолочным креплением и крепления консолей к U-профилю, а также соединения траверс «спина к спине».

	70 x 100	70 x 150	70 x 200	70 x 300	70 x 400	70 x 500	70 x 600	105 x 200	105 x 300	105 x 400	105 x 500	105 x 600
	4575120*	4575120*	4575120*	4575120*	4575120*	4575120*	4575120*	4575120*	4575120*	4575120*	4575120*	4575120*
	4575130	4575130	4575130	4575130	4575130	4575130	4575130	4575130*	4575130*	4575130*	4575130*	4575130*
	4532700	4532700	4532700	4532700	4532700	4532700	4532700	4532700	4532700	4532700	4532700	4532700
	4571310	4571310	4571310	4571310	4571310	4571310	4571310	4571310	4571310	4571310	4571310	4571310
	4551485	4551485	4551485	4551485	4551485	4551485	4551485	4551485	4551485	4551485	4551485	4551485

Таблица выбора

Лотки из нержавеющей стали

Размеры (H x W), мм	Дополнительные аксессуары			Размеры (H x W), мм					
				35 x 100	35 x 150	35 x 200	35 x 300	60 x 60	
	❶ Крепёж	❷ Шпильки	❸ Болты						
Проволочные лотки									
				4515110	4515115	4515120	4515130	4515206	
Перегородки									
Перегородка с безвинтовым креплением				4575510	4575510	4575510	4575510		
Крышки лотков									
Крышка лотка				4545110	4545115	4545120	4545130	4545106	
Соединители									
Болтовой соединитель				4565110	4565110	4565110	4565110	4565110	
Боковой соединитель				4565200	4565200	4565200	4565200	4565205	
Пластина-соединитель				4565150	4565150	4565150	4565150	4565150	
Консоли для крепления к стене									
Консоль с болтовым креплением лотка	4565120			4555110	4555115	4555120	4555130	–	
Траверса универсальная *	4565120			4555310*	4555315*	4555320*	4555330*	–	
Крепление лотка 60 x 60/крепление коробки к лотку 60 x 60				–	–	–	–	4575120*	
Консоль для установки на U-профиль	4565120		4575110	4555910 + 4555420	4555915 + 4555420	4555920 + 4555420	4555930 + 4555420	–	
Потолочное крепление									
Траверса универсальная *	4565120	4555470 4555480		4555310*	4555315*	4555320*	4555330*	–	
Плата центральная для подвески лотка		4555470 4555480		4555430	–	4555430	4555430	–	
Плата крепления лотков 60 и 70 мм *		4555470 4555480		–	–	–	–	4575120*	
Плата крепления лотков 105 мм *		4555470 4555480		–	–	–	–	–	
П-образное крепление шпильки		4555470 4555480		4555440	4555440	4555440	4555440	4555440	
L-образное крепление шпильки		4555470 4555480		4555450	4555450	4555450	4555450	4555450	
Консоль+ U-профиль+ потолочное крепление	4565120		4575110	4555910+ 4555410+ 4555420	4555915+ 4555410+ 4555420	4555920+ 4555410+ 4555420	4555930+ 4555410+ 4555420	–	

* Этот референс используется для различных видов монтажа (например, монтажа на стену, пол и крепления к потолку).

Schneider Electric

Дополнительные аксессуары используются для крепления элементов системы между собой:

❶ **Крепёж:** для крепления лотка к консоли и перегородки к лотку. Подробнее см. таблицу «Рекомендуемый крепёж».

❷ **Шпильки:** для крепления лотков к потолку, используются совместно с консолями и траверсами.

❸ **Болты:** для соединения U-профиля с потолочным креплением и крепления консолей к U-профилю, а также соединения траверс «спина к спине».

	70 x 100	70 x 150	70 x 200	70 x 300	70 x 400	70 x 500	70 x 600	105 x 200	105 x 300	105 x 400	105 x 500	105 x 600
	4515210	4515215	4515220	4515230	4515240	4515250	4515260	4515320	4515330	4515340	4515350	4515360
	4575520	4575520	4575520	4575520	4575520	4575520	4575520	4575530	4575530	4575530	4575530	4575530
	4545110	4545115	4545120	4545130	4545140	4545150	4545160	4545120	4545130	4545140	4545150	4545160
	4565110	4565110	4565110	4565110	4565110	4565110	4565110	4565110	4565110	4565110	4565110	4565110
	4565205	4565205	4565205	4565205	4565205	4565205	45625205	4565205	4565205	4565205	4565205	4565205
	4565150	4565150	4565150	4565150	4565150	4565150	4565150	4565150	4565150	4565150	4565150	4565150
	4555110	4555115	4555120	4555130	4555140	4555150	4555160	4555120	4555130	4555140	4555150	4555160
	4555310*	4555315*	4555320*	4555330*	4555340*	4555350*	4555360*	4555320*	4555330*	4555340*	4555350*	4555360*
	–	–	–	–	–	–	–	–	–	–	–	–
	4555910 + 4555420	4555915 + 4555420	4555920 + 4555420	4555930 + 4555420	4555940 + 4555420	4555950 + 4555420	4555960 + 4555420	4555920 + 4555420	4555930 + 4555420	4555940 + 4555420	4555950 + 4555420	4555960 + 4555420
	4555310*	4555315*	4555320*	4555330*	4555340*	4555350*	4555360*	4555320*	4555330*	4555340*	4555350*	4555360*
	4555430	–	4555430	4555430	–	–	–	4555430	4555430	–	–	–
	4575120*	4575120*	4575120*	4575120*	4575120*	4575120*	4575120*	–	–	–	–	–
	–	–	–	–	–	–	–	4575130*	4575130*	4575130*	4575130*	4575130*
	4555440	4555440	4555440	4555440	4555440	4555440	4555440	4555440	4555440	4555440	4555440	4555440
	4555450	4555450	4555450	4555450	4555450	4555450	4555450	4555450	4555450	4555450	4555450	4555450
	4555910+ 4555410+ 4555420	4555915+ 4555410+ 4555420	4555920+ 4555410+ 4555420	4555930+ 4555410+ 4555420	4555940+ 4555410+ 4555420	4555950+ 4555410+ 4555420	4555960+ 4555410+ 4555420	4555920+ 4555410+ 4555420	4555930+ 4555410+ 4555420	4555940+ 4555410+ 4555420	4555950+ 4555410+ 4555420	4555960+ 4555410+ 4555420

Таблица выбора

Лотки из нержавеющей стали

Размеры (H x W), мм	Дополнительные аксессуары			Размеры (H x W), мм					
				35 x 100	35 x 150	35 x 200	35 x 300	60 x 60	
	❶ Крепёж	❷ Шпильки	❸ Болты						
Установка на пол									
Опора напольная				4571700	4571700	4571700	4571700	–	
Траверса универсальная *	4565120			4555310*	4555315*	4555320*	4555330*	–	
Крепёжные аксессуары									
Крепление лотка к траверсе/ консоли				4565120	4565120	4565120	4565120	4565120	
Аксессуары для монтажных коробок									
Плата крепления монтажных коробок к лоткам 60/70/105 мм *				–	–	–	–	4575120*	
Плата крепления монтажных коробок к лоткам 60/70/105 мм, двойная *				–	–	–	–	4575130*	
Монтажные аксесуары									
Клемма заземления				4571310	4571310	4571310	4571310	4571310	
Пластина маркировочная	4565120			4551485	4551485	4551485	4551485	4551485	

* Этот референс используется для различных видов монтажа (например, монтажа на стену, пол и крепления к потолку).

Прочие аксессуары	№ по каталогу
Болтовые пары	
Болт M6 + гайка	4725912 4575110 4326605
Болт M6 длинный + гайка	4575115

Дополнительные аксессуары используются для крепления элементов системы между собой:

❶ **Крепёж:** для крепления лотка к консоли и перегородки к лотку. Подробнее см. таблицу «Рекомендуемый крепёж».

❷ **Шпильки:** для крепления лотков к потолку, используются совместно с консолями и траверсами.

❸ **Болты:** для соединения U-профиля с потолочным креплением и крепления консолей к U-профилю, а также соединения траверс «спина к спине».

	70 x 100	70 x 150	70 x 200	70 x 300	70 x 400	70 x 500	70 x 600	105 x 200	105 x 300	105 x 400	105 x 500	105 x 600
	4571700	4571700	4571700	4571700	4571700	4571700	4571700	4571700	4571700	4571700	4571700	4571700
	4555310*	4555315*	4555320*	4555330*	4555340*	4555350*	4555360*	4555320*	4555330*	4555340*	4555350*	4555360*
	4565120	4565120	4565120	4565120	4565120	4565120	4565120	4565120	4565120	4565120	4565120	4565120
	4575120*	4575120*	4575120*	4575120*	4575120*	4575120*	4575120*	4575120*	4575120*	4575120*	4575120*	4575120*
	4575130*	4575130*	4575130*	4575130*	4575130*	4575130*	4575130*	4575130*	4575130*	4575130*	4575130*	4575130*
	4571310	4571310	4571310	4571310	4571310	4571310	4571310	4571310	4571310	4571310	4571310	4571310
	4551485	4551485	4551485	4551485	4551485	4551485	4551485	4551485	4551485	4551485	4551485	4551485

Performa

Проволочные лотки
Электрооцинкованные и бихромные

Проволочные лотки

P112508

Тип	Размеры A/B/C (мм)	Упаковка	№ по каталогу
Лотки электрооцинкованные			
Проволочный лоток, длина – 3 м. На одной стороне размещена пластиковая табличка с логотипом Schneider Electric, каталожным номером и типоразмером. Материал: сталь с электроцинковым покрытием.			
Лоток 35 x 100 EZ	40/100/3000	24 м	4511110
Лоток 35 x 150 EZ	40/150/3000	12 м	4511115
Лоток 35 x 200 EZ	40/200/3000	12 м	4511120
Лоток 35 x 300 EZ	40/300/3000	12 м	4511130
Лоток 60 x 60 EZ	65/60/3000	24 м	4511206
Лоток 70 x 100 EZ	75/100/3000	12 м	4511210
Лоток 70 x 150 EZ	75/150/3000	12 м	4511215
Лоток 70 x 200 EZ	75/200/3000	6 м	4511220
Лоток 70 x 300 EZ	75/300/3000	6 м	4511230
Лоток 70 x 400 EZ	75/400/3000	6 м	4511240
Лоток 70 x 500 EZ	75/500/3000	6 м	4511250
Лоток 70 x 600 EZ	75/600/3000	6 м	4511260
Лоток 105 x 200 EZ	110/200/3000	6 м	4511320
Лоток 105 x 300 EZ	110/300/3000	6 м	4511330
Лоток 105 x 400 EZ	110/400/3000	6 м	4511340
Лоток 105 x 500 EZ	110/500/3000	6 м	4511350
Лоток 105 x 600 EZ	110/600/3000	6 м	4511360

P112509

Лотки с бихромным покрытием			
Проволочный лоток, длина – 3 м. На одной стороне размещена пластиковая табличка с логотипом Schneider Electric, каталожным номером и типоразмером. Материал: сталь с бихромным покрытием.			
Лоток 35 x 100 BC	40/100/3000	24 м	4516110
Лоток 35 x 150 BC	40/150/3000	12 м	4516115
Лоток 35 x 200 BC	40/200/3000	12 м	4516120
Лоток 35 x 300 BC	40/300/3000	12 м	4516130
Лоток 60 x 60 BC	65/60/3000	24 м	4516206
Лоток 70 x 100 BC	75/100/3000	12 м	4516210
Лоток 70 x 150 BC	75/150/3000	12 м	4516215
Лоток 70 x 200 BC	75/200/3000	6 м	4516220
Лоток 70 x 300 BC	75/300/3000	6 м	4516230
Лоток 70 x 400 BC	75/400/3000	6 м	4516240
Лоток 70 x 500 BC	75/500/3000	6 м	4516250
Лоток 70 x 600 BC	75/600/3000	6 м	4516260
Лоток 105 x 200 BC	110/200/3000	6 м	4516320
Лоток 105 x 300 BC	110/300/3000	6 м	4516330
Лоток 105 x 400 BC	110/400/3000	6 м	4516340
Лоток 105 x 500 BC	110/500/3000	6 м	4516350
Лоток 105 x 600 BC	110/600/3000	6 м	4516360

Разделительные перегородки

P112510

Перегородки с безвинтовым креплением			
Длина – 3 м, три варианта по высоте. Крепятся к лотку путём обжима выступов вокруг проволоки лотка. Могут быть закреплены в любом месте на лотке. Материал: сталь оцинкованная.			
Перегородка безвинтовая 35 PG	60/20/3000	24 м	4571510
Перегородка безвинтовая 70 PG	100/20/3000	24 м	4571520
Перегородка безвинтовая 105 PG	150/20/3000	24 м	4571530

P112510

Перегородки с винтовым креплением			
Длина – 2 м, три варианта по высоте. Крепятся к лотку болтовой парой 4561120 (заказывается отдельно) через имеющиеся отверстия. Материал: сталь оцинкованная.			
Перегородка 30 + 35 PG	26/16/2000	20 м	4721730
Перегородка 60 + 70 PG	56/16/2000	20 м	4721760
Перегородка 80 + 105 PG	75/16/2000	20 м	4721780

Performa

Проволочные лотки
Электрооцинкованные и бихромные

Крышки

Тип	Размеры A/B/C (мм)	Упаковка	№ по каталогу
Крышки для проволочных лотков			
Длина – 2 м. Крепится к лотку путём обжима выступов вокруг проволоки лотка. Выступы на крышке располагаются через каждые 500 мм. Материал: сталь оцинкованная.			
Крышка лотка 60 PG	20/60/2000	8 м	4541106
Крышка лотка 100 PG	20/100/2000	4 м	4541110
Крышка лотка 150 PG	20/150/2000	4 м	4541115
Крышка лотка 200 PG	20/200/2000	4 м	4541120
Крышка лотка 300 PG	20/300/2000	4 м	4541130
Крышка лотка 400 PG	20/400/2000	4 м	4541140
Крышка лотка 500 PG	20/500/2000	4 м	4541150
Крышка лотка 600 PG	20/600/2000	4 м	4541160
Крепление крышки лотка			
Используется для дополнительного безвинтового крепления крышки. Подходит ко всем типоразмерам лотков от 60 до 600 мм шириной. Материал: сталь пружинная оцинкованная.			
Крепление крышки EZ	18/15/32	50	4530800

P112511

P112469

Соединители

Соединители безвинтовые для быстрого монтажа			
Используются для быстрого соединения лотков по длине. Для высот 35 и 70 мм необходимо два соединителя на стык, для 105 мм – 4 соединителя. Могут быть использованы для соединения днищ лотков. Материал: сталь пружинная оцинкованная.			
Безвинтовой соединитель 70+105 EZ	10/30/86	30	4530200
Безвинтовой соединитель 35 EZ	12/25/61	30	4530135
Соединители винтовые			
Используются для соединения лотков по длине и формирования поворотов из прямых секций лотка. Материал: сталь оцинкованная или с бихромным покрытием.			
Винтовой соединитель EZ	23.5/23.5	50	4561110
Винтовой соединитель BC	23.5/23.5	50	4566110
Соединители боковые			
Используются для установки на боковых сторонах лотков при соединении их по длине. Соединиель 70 + 105 подходит также для лотка 60 x 60. Гайка и болт входят в комплект. Материал: сталь, оцинкованная или с бихромным покрытием.			
Боковой соединитель 35 EZ	32/–/80	25	4561200
Боковой соединитель 35 BC	32/–/80	25	4566200
Боковой соединитель 70 + 105 EZ	46/–/80	25	4561205
Боковой соединитель 70 + 105 BC	46/–/80	25	4566205
Пластина-соединитель дистанционная			
Используются соединения двух лотков, расположенных на расстоянии до 300 мм друг от друга. Болты и гайки входят в комплект. Материал: сталь оцинкованная.			
Пластина-соединитель PG	1/17/300	10	4561150

P112474

P112473

P112512

P112513

P112541

Элементы для крепления лотков к стене

Консоли с безвинтовым креплением лотков			
Крепятся к стене и используются для быстрого безвинтового закрепления лотков при горизонтальных инсталляциях. Лотки крепятся путем заведения их под специальные выступы на консоли. Дополнительно выступы могут быть обжаты при помощи инструмента вокруг проволоки лотков. Материал: сталь оцинкованная.			
Консоль безвинтовая 100 PG	82/42/144	10	4550110
Консоль безвинтовая 150 PG	82/42/194	10	4550111
Консоль безвинтовая 200 PG	82/42/244	10	4550112
Консоль безвинтовая 300 PG	82/42/344	10	4550113
Консоль безвинтовая 400 PG	130/42/444	5	4550114
Консоль безвинтовая 500 PG	130/42/544	5	4550115
Консоль безвинтовая 600 PG	130/42/644	5	4550116

P112514

Performa

Проволочные лотки
Электрооцинкованные и бихромные

Элементы для крепления лотков к стене

P112515

Тип	Размеры A/B/C (мм)	Упаковка	№ по каталогу
Консоли с винтовым креплением лотков			
Крепятся к стене и используются для закрепления лотков при горизонтальных инсталляциях посредством болтовых пар 4561120. Материал: сталь оцинкованная.			
Консоль винтовая 100 PG	82/42/144	10	4551110
Консоль винтовая 150 PG	82/42/194	10	4551115
Консоль винтовая 200 PG	82/42/244	10	4551120
Консоль винтовая 300 PG	82/42/344	10	4551130
Консоль винтовая 400 PG	130/42/444	5	4551140
Консоль винтовая 500 PG	130/42/544	5	4551150
Консоль винтовая 600 PG	130/42/644	5	4551160

P112516

Консоли «Омега» (Ω) для винтового крепления лотков			
Крепятся к стене и используются для закрепления лотков при горизонтальных инсталляциях посредством болтовых пар 4561120. Материал: сталь оцинкованная.			
Консоль Ω 100 PG	131/50/150	10	4550310
Консоль Ω 150 PG	131/50/200	10	4550315
Консоль Ω 200 PG	131/50/250	10	4550320
Консоль Ω 300 PG	131/50/350	10	4550330

P112517

Консоли усиленные			
Крепятся к стене и используются для закрепления лотков при горизонтальных инсталляциях посредством болтовых пар 4561120. Комплект состоит из консоли, U-профиля 200 мм и четырех болтов для крепления консоли к профилю. Материал: сталь оцинкованная.			
Консоль усиленная 100 PG	200/55/162	2	4551210
Консоль усиленная 150 PG	200/55/212	2	4551215
Консоль усиленная 200 PG	200/55/262	2	4551220
Консоль усиленная 300 PG	200/55/362	2	4551230
Консоль усиленная 400 PG	200/55/462	2	4551240
Консоль усиленная 500 PG	200/55/562	2	4551250
Консоль усиленная 600 PG	200/55/662	2	4551260

P112520

Траверсы для вертикального крепления лотков к стене			
Траверсы крепятся к стене и используются для закрепления лотков посредством болтовых пар 4561120 при вертикальных инсталляциях. Также могут быть использованы для подвески лотков и для установки лотков на пол, например, при монтаже лотков под фальш-полом. Материал: сталь оцинкованная.			
Траверса универсальная 100 PG	38/50/185	10	4551310
Траверса универсальная 150 PG	38/50/235	10	4551315
Траверса универсальная 200 PG	38/50/285	10	4551320
Траверса универсальная 300 PG	38/50/385	10	4551330
Траверса универсальная 400 PG	38/50/485	5	4551340
Траверса универсальная 500 PG	38/50/585	5	4551350
Траверса универсальная 600 PG	38/50/685	5	4551360

P112518

Платы монтажные для крепления к стене лотков 60 x 60			
Платы используются для крепления к стене лотков 60 x 60мм. Используются также для крепления к лоткам коробок или розеток. Материал: сталь оцинкованная.			
Плата монтажная PG	20/92/72	10	4571120

P112519

Консоли регулируемые для крепления лотков к стене			
Крепятся к стене и используются для закрепления лотков при горизонтальных инсталляциях посредством болтовых пар 4561120. Позволяют крепиться к невертикальным стенам. Комплект состоит их консоли, U-профиля 140 мм и четырех болтов для крепления консоли к профилю. Материал: сталь оцинкованная.			
Консоль регулируемая 100 PG	140/55/162	2	4551510
Консоль регулируемая 150 PG	140/55/212	2	4551515
Консоль регулируемая 200 PG	140/55/262	2	4551520
Консоль регулируемая 300 PG	140/55/362	2	4551530
Консоль регулируемая 400 PG	140/55/462	2	4551540
Консоль регулируемая 500 PG	140/55/562	2	4551550
Консоль регулируемая 600 PG	140/55/662	2	4551560

Performa

Проволочные лотки
Электрооцинкованные и бихромные

Элементы для крепления лотков к стене

Тип	Размеры A/B/C (мм)	Упаковка	№ по каталогу
U-профиль			
Используется совместно с консолями для U-профиля для закрепления лотков при горизонтальных инсталляциях посредством болтовых пар 4561120. Длина – 1 м. Материал: сталь оцинкованная.			
U-профиль PG	30/55/1000	4 м	4551420
Консоли для крепления лотков к стене через U-профиль			
Используются совместно с U-профилем для крепления лотков к стене при горизонтальных инсталляциях посредством болтовых пар 4561120. Болты и гайки для крепления консолей к U-профилю заказываются отдельно. Для крепления консоли к U-профилю необходимы 4 болта 4571110 (заказываются отдельно). Материал: сталь оцинкованная.			
Консоль для U-профиля 100 PG	87/50/160	10	4551910
Консоль для U-профиля 150 PG	87/50/210	10	4551915
Консоль для U-профиля 200 PG	87/50/260	10	4551920
Консоль для U-профиля 300 PG	94/50/360	10	4551930
Консоль для U-профиля 400 PG	100/50/460	4	4551940
Консоль для U-профиля 500 PG	110/50/560	4	4551950
Консоль для U-профиля 600 PG	110/50/660	4	4551960

P112529

P112527

Элементы для крепления лотков к потолку

Траверсы с безвинтовым креплением лотков			
Траверсы крепятся к потолку посредством резьбовых шпилек. Лотки крепятся к траверсам без использования болтов путём заведения лотка под выступы на траверсе. Дополнительно выступы могут быть обжаты при помощи инструмента вокруг проволоки лотков. Для траверс длиной 2 и 3м шпильки должны быть размещены по всей их длине с шагом не более 950 мм. Материал: сталь оцинкованная.			
Траверса безвинтовая 150 PG	20/40/250	6	4530510
Траверса безвинтовая 200 PG	20/40/300	6	4530520
Траверса безвинтовая 300 PG	20/40/400	6	4530530
Траверса безвинтовая 400 PG	20/40/500	6	4530540
Траверса безвинтовая 500 PG	20/40/600	6	4530550
Траверса безвинтовая 600 PG	20/40/700	6	4530560
Траверса безвинтовая 1000 PG	20/40/1000	2 м	4530570
Траверса безвинтовая 2000 PG	20/40/2000	4 м	4530580
Траверса безвинтовая 3000 PG	20/40/3000	6 м	4530590
Траверсы универсальные с винтовым креплением лотков			
Траверсы крепятся к потолку посредством резьбовых шпилек. Лотки крепятся к траверсам посредством болтовых пар 4561120. Траверсы также могут быть использованы для крепления лотков к стене и для установки лотков на пол, например, при монтаже лотков под фальш-полом. Материал: сталь оцинкованная.			
Траверса универсальная 100 PG	38/50/185	10	4551310
Траверса универсальная 150 PG	38/50/235	10	4551315
Траверса универсальная 200 PG	38/50/285	10	4551320
Траверса универсальная 300 PG	38/50/385	10	4551330
Траверса универсальная 400 PG	38/50/485	5	4551340
Траверса универсальная 500 PG	38/50/585	5	4551350
Траверса универсальная 600 PG	38/50/685	5	4551360
Консоль потолочная «Омега» Ω			
Крепятся к потолку напрямую или через резьбовую шпильку. Лотки крепятся к консоли посредством болтовых пар 4561120. Материал: сталь оцинкованная.			
Консоль потолочная Ω 100 PG	196/50/153	4	4550410
Консоль потолочная Ω 150 PG	196/50/204	4	4550415
Консоль потолочная Ω 200 PG	196/50/252	4	4550420
Консоль потолочная Ω 300 PG	196/50/357	4	4550430

P112465

P112520

P112521

Performa

Проволочные лотки
Электрооцинкованные и бихромные

Элементы для крепления лотков к потолку

Тип	Размеры A/B/C (мм)	Упаковка	№ по каталогу
Траверсы усиленные для крепления лотков к потолку			
Траверсы крепятся к потолку посредством резьбовых шпилек. Лотки крепятся к траверсам посредством болтовых пар 4561120. Траверсы также могут быть использованы для крепления лотков к стене и для установки лотков на пол, например, при монтаже лотков под фальш-полом. Материал: сталь оцинкованная.			
Траверса усиленная 200 PG	60/41.7/267.5	4	4551620
Траверса усиленная 300 PG	60/41.7/347.5	4	4551630
Траверса усиленная 400 PG	60/41.7/467.5	4	4551640
Траверса усиленная 500 PG	60/41.7/547.5	4	4551650
Траверса усиленная 600 PG	60/41.7/667.5	4	4551660
Плата центральная для подвески лотков			
Плата устанавливается в центре днища лотка и используется для подвешивания лотка к потолку посредством резьбовых шпилек. Диаметр отверстия под шпильку – 8,5 мм. НЕ ПОДХОДИТ к лоткам 60 x 60, 35 x 150, 70 x 150. Рекомендуется для лотков шириной до 300 мм включительно. Материал: сталь оцинкованная или с бихромным покрытием.			
Плата центральная EZ	40/4/60	30	4551430
Плата центральная BC	40/4/60	30	4556430
Крепление безвинтовое для лотков высотой 35 мм			
Устанавливается на одной боковой стороне лотка и используется для подвешивания лотка к потолку посредством резьбовых шпилек. Лоток крепится простым защёлкиванием. Диаметр отверстия под шпильку – 8,5 мм. ПОДХОДИТ только к лоткам высотой 35 мм. Материал: сталь пружинная оцинкованная.			
Крепление к шпильке 35 EZ	37/29/54	20	4530400
Суппорт безвинтовой для подвески лотков высотой 60, 70 и 105 мм			
Суппорт устанавливается на одной боковой стороне лотка и используется для подвешивания лотка к потолку посредством резьбовых шпилек. Лоток крепится к суппорту защёлкиванием. Диаметр отверстия под шпильку – 8,5мм. ПОДХОДИТ только к лоткам высотой 60, 70, 105 мм. Материал: сталь оцинкованная.			
Плата – суппорт PG	20/72/92	10	4571120
Плата – суппорт, двойная PG	20/100/182	5	4571130
П-образное крепление для шпилек			
Используется для монтажа с резьбовыми шпильками. Материал: сталь оцинкованная.			
П-образное крепление PG	70/39/36	10	4551440
L-образное крепление для шпилек			
Используется для монтажа с резьбовыми шпильками. Материал: сталь оцинкованная.			
L-образное крепление PG	104/39/36	10	4551450
Шпильки резьбовые			
Используются для подвешивания лотков к потолку. Укомплектованы двумя гайками и двумя шайбами. Материал: сталь оцинкованная.			
Шпилька резьбовая M6 x 1 м PG	M6/1000	10	4551467
Шпилька резьбовая M8 x 0,5 м PG	M8/500	10	4551470
Шпилька резьбовая M8 x 1 м PG	M8/1000	10	4551480
Соединители резьбовых шпилек			
Используются для соединения резьбовых шпилек. Материал: сталь оцинкованная.			
Соединитель M6 PG	M6/30	50	4551481
Соединитель M8 PG	M8/30	50	4551482
Крепление потолочное для U-профиля			
Для крепления U-профиля к потолку. Для соединения с U-профилем 4551420 требуются 4 болта 4571110 (заказываются отдельно). Материал: сталь оцинкованная.			
Крепление потол.для U-профиля PG	116/150/60	4	4551410

P112522

P112523

P112475

P112518

P112506

P112525

P112524

P112526

P112468

P112528

Performa

Проволочные лотки
Электрооцинкованные и бихромные

Элементы для крепления лотков к потолку

P112529

Тип	Размеры A/B/C (мм)	Упаковка	№ по каталогу
U-профиль			
Используется совместно с потолочным креплением и консолями для U-профиля для подвешивания лотков к потолку. Длина – 1 м. Материал: сталь оцинкованная.			
U-профиль 1 м PG	30/55/1000	4 м	4551420

P112527

Консоли для крепления лотков к U-профилю			
Используются совместно с U-профилем для подвешивания лотков к потолку. 4 болта 4571110 требуются для крепления консоли к U-профилю. Лотки крепятся к консоли болтовой парой 4561120. Материал: сталь оцинкованная.			
Консоль для U-профиля 100 PG	87/50/160	10	4551910
Консоль для U-профиля 150 PG	87/50/210	10	4551915
Консоль для U-профиля 200 PG	87/50/260	10	4551920
Консоль для U-профиля 300 PG	94/50/360	10	4551930
Консоль для U-профиля 400 PG	100/50/460	4	4551940
Консоль для U-профиля 500 PG	110/50/560	4	4551950
Консоль для U-профиля 600 PG	110/50/660	4	4551960

Элементы крепления лотков к полу

P112530

Опора напольная пластиковая			
Используется для крепления лотков к полу. Подходит ко всем лоткам, кроме 60 x 60. Лотки крепятся к опоре защёлкиванием. В основании опоры имеются отверстия для крепления опоры к полу. Рекомендуемое расстояние между опорами – не более1 м. Материал: PA 6.6, цвет - чёрный.			
Опора напольная	45/44.5/85	20	4571700

P112520

Траверсы для крепления лотков к полу			
Траверсы используются для установки лотков на пол, например, при монтаже лотков под фальш-полом. Лотки крепятся к траверсам посредством болтовых пар 4561120. Материал: сталь оцинкованная.			
Траверса универсальная 100 PG	38/50/185	10	4551310
Траверса универсальная 150 PG	38/50/235	10	4551315
Траверса универсальная 200 PG	38/50/285	10	4551320
Траверса универсальная 300 PG	38/50/385	10	4551330
Траверса универсальная 400 PG	38/50/485	5	4551340
Траверса универсальная 500 PG	38/50/585	5	4551350
Траверса универсальная 600 PG	38/50/685	5	4551360

Профили монтажные перфорированные

P112531

P112532

Перфорированные профили			
Перфорированные профили для установки на стену или потолок, длина – 2 м. Предназначены для установки на них консолей или крепления резьбовых шпилек посредством специальных квадратных/прямоугольных гаек. Материал: сталь, оцинкованная или электрооцинковка.			
Профиль перфорированный 2040 PG	20/40/2000	20 м	2511204
Профиль перфорированный 2040 EZ	20/40/2000	20 м	2511220
Профиль перфорированный 2141 PG	21/41/2000	8 м	2511230
Профиль перфорированный 4141 PG	41/41/2000	4 м	2511231
Профиль перфорированный 2350 Ω PG	23/50/2000	4 м	2511240

Performa

Проволочные лотки
Электрооцинкованные и бихромные

Крепёжные элементы

Тип	Размеры A/B/C (мм)	Упаковка	№ по каталогу
Клипса для поворотов			
Применяется для соединения двух поперечных проволок при формировании плоских поворотов. Материал: сталь пружинная оцинкованная.			
Клипса для поворотов EZ	6/18/21	50	4530900
Крепление лотков к монтажным профилям			
Применяется для быстрого безвинтового крепления лотков к профилям 2141 и 4141. Крепление для лотка 60 x 60 имеет специальную конструкцию. Применяется только для горизонтальных инсталляций. Материал: сталь пружинная оцинкованная.			
Крепление к профилю EZ	29/51/19	50	4530300
Крепление к профилю 6060 EZ	54/68/34	25	4530100
Крепление винтовое лотков к консолям/траверсам			
Используются для крепления лотков к консолям и траверсам, кроме консолей с безвинтовым креплением лотков. Материал: сталь оцинкованная или с бихромным покрытием.			
Крепление лотка EZ	23.5/23.5	50	4561120
Крепление лотка BC	23.5/23.5	50	4566120
Болтовые пары			
Используются для крепления консолей и потолочных креплений к U-профилю, а также консолей к монтажным профилям совместно с квадратными гайками. Материал: сталь оцинкованная или с бихромным покрытием.			
Болт + гайка M6 x 20 EZ	23.5/13.5	50	4571110
Болт + гайка M6 x 20 BC	23.5/13.5	50	4576110
Болт + гайка M6 x 12 EZ	23.5/13.5	50	4721912
Болт длинный используется для быстрого соединения консолей и потолочных креплений с U-профилем. Материал: сталь оцинкованная.			
Болт длинный + гайка M6 x 70 EZ	M6/70	10	4571115
Гайки прямоугольные			
Используются для крепления консолей к профилю 2040 при помощи болтов. Материал: сталь оцинкованная.			
Гайка прямоугольная M6	20/5/36	100	1506150
Гайка прямоугольная M8	20/5/36	100	1506155
Гайки усиленные с пружинами и без пружин			
Используются для крепления консолей и резьбовых шпилек к профилям 2141 и 4141 при помощи болтов. Материал: сталь оцинкованная.			
Гайка усиленная M6	6/20/35	10	2521706
Гайка усиленная M8	6/20/35	10	2521708
Гайка усиленная M10	6/20/35	10	2521710
Используются для крепления консолей и резьбовых шпилек к профилям 2141 и 4141 при помощи болтов. Укомплектована пружиной. Материал: сталь оцинкованная.			
Гайка с пружиной короткая M6	17/20/35	10	2521716
Гайка с пружиной короткая M8	17/20/35	10	2521718
Гайка с пружиной короткая M10	24/20/35	10	2521720
Гайка с пружиной длинная M6	37/20/35	10	2521726
Гайка с пружиной длинная M8	37/20/35	10	2521728
Гайка с пружиной длинная M10	37.5/20/35	10	2521730
Струбцины для резьбовых шпилек			
Используются для крепления резьбовых шпилек к элементам несущих конструкций. Материал: сталь оцинкованная.			
Струбцина для шпилек M8 EZ	36/38/18	10	4571408
Струбцина для шпилек M10 EZ	41.5/44.5/21	10	4571410

P112556

P112472

P112471

P112533

P112534

P112467

P112535

P112536

P112537

Performa

Проволочные лотки
Электрооцинкованные и бихромные

Крепёжные элементы

	Тип	Размеры A/B/C (мм)	Упаковка	№ по каталогу
	Крепление резьбовых шпилек			
P112538	Используется для крепления резьбовых шпилек к горизонтальным частям несущих конструкций. Материал: сталь с антикоррозионным покрытием.			
	Крепление к балке горизонтальное M6 PZ	50/46/40	20	4571416
	Крепление к балке горизонтальное M8 PZ	50/46/40	20	4571418
P112539	Используется для крепления резьбовых шпилек к верикальным частям несущих конструкций. Материал: сталь с антикоррозионным покрытием.			
	Крепление к балке вертикальное M6 PZ	92/33/19	20	4571436
	Крепление к балке вертикальное M8 PZ	92/33/19	20	4571438
	Крепление крышки			
P112469	Крепление крышки для лотка. Подходит для всех размеров от 60 до 600 мм. Безвинтовое крепление. Материал: сталь пружинная оцинкованная.			
	Крепление крышки EZ	18/15/32	50	4530800
	Платы монтажные под установку распределительных коробок			
	Платы используются для крепления к лоткам распределительных коробок и электроустановочных изделий. Подходят к лоткам высотой 60, 70 и 105 мм. Материал: сталь оцинкованная.			
P112518	Плата-суппорт PG	20/72/92	10	4571120
P112506	Плата-суппорт, двойная PG	20/100/182	5	4571130

Прочие аксессуары

	Плата для крепления труб			
P112540	Используется для крепления труб диаметром 20, 25 и 32мм к лоткам. Подходит к лоткам высотой 60, 70 и 105 мм. Материал: сталь оцинкованная.			
	Плата для крепления труб M20-25-32 PG	85/146	10	4571315
	Вывод кабеля			
P112466	Используется для спуска кабеля вниз. Крепится на днище лотков без использования болтов. Подходит ко всем лоткам, кроме 60 x 60. Материал: сталь пружинная оцинкованная.			
	Вывод кабеля EZ	50/37/111	10	4530700
	Клемма заземления			
P112470	Используется для заземления инсталляции. Устанавливается на боковую сторону лотка. Суммарная площадь сечений соединяемых кабелей от 16 до 70 мм^2. Материал: латунь с никелевым покрытием.			
	Клемма заземления EZ	85/107/24	10	4571310
	Маркировочная пластина			
P112542	Используется для размещения надписей. Крепится на днище или боковую сторону лотка. Подходит ко всем типам лотков. Материал: ПК/АБС, цвет - белый.			
	Пластина маркировочная	30/100	25	4551485

Performa

Проволочные лотки
Горячеоцинкованные и из нержавеющей стали

Проволочные лотки

P112545

Тип	Размеры A/B/C (мм)	Упаковка	№ по каталогу
Лотки горячего цинкования			
Проволочный лоток, длина – 3м. На одной стороне размещена пластиковая табличка с логотипом Schneider Electric, каталожным номером и типоразмером. Материал: сталь горячего цинкования.			
Лоток 35 x 100 HDG	40/100/3000	24 м	4512110
Лоток 35 x 150 HDG	40/150/3000	12 м	4512115
Лоток 35 x 200 HDG	40/200/3000	12 м	4512120
Лоток 35 x 300 HDG	40/300/3000	12 м	4512130
Лоток 60 x 60 HDG	65/60/3000	24 м	4512206
Лоток 70 x 100 HDG	75/100/3000	12 м	4512210
Лоток 70 x 150 HDG	75/150/3000	12 м	4512215
Лоток 70 x 200 HDG	75/200/3000	6 м	4512220
Лоток 70 x 300 HDG	75/300/3000	6 м	4512230
Лоток 70 x 400 HDG	75/400/3000	6 м	4512240
Лоток 70 x 500 HDG	75/500/3000	6 м	4512250
Лоток 70 x 600 HDG	75/600/3000	6 м	4512260
Лоток 105 x 200 HDG	110/200/3000	6 м	4512320
Лоток 105 x 300 HDG	110/300/3000	6 м	4512330
Лоток 105 x 400 HDG	110/400/3000	6 м	4512340
Лоток 105 x 500 HDG	110/500/3000	6 м	4512350
Лоток 105 x 600 HDG	110/600/3000	6 м	4512360

P112546

Лотки из нержавеющей стали			
Проволочный лоток, длина – 3м. На одной стороне размещена пластиковая табличка с логотипом Schneider Electric, каталожным номером и типоразмером. Материал: нержавеющая сталь.			
Лоток 35 x 100 SS	40/100/3000	24 м	4515110
Лоток 35 x 150 SS	40/150/3000	12 м	4515115
Лоток 35 x 200 SS	40/200/3000	12 м	4515120
Лоток 35 x 300 SS	40/300/3000	12 м	4515130
Лоток 60 x 60 SS	65/60/3000	24 м	4515206
Лоток 70 x 100 SS	75/100/3000	12 м	4515210
Лоток 70 x 150 SS	75/150/3000	12 м	4515215
Лоток 70 x 200 SS	75/200/3000	6 м	4515220
Лоток 70 x 300 SS	75/300/3000	6 м	4515230
Лоток 70 x 400 SS	75/400/3000	6 м	4515240
Лоток 70 x 500 SS	75/500/3000	6 м	4515250
Лоток 70 x 600 SS	75/600/3000	6 м	4515260
Лоток 105 x 200 SS	110/200/3000	6 м	4515320
Лоток 105 x 300 SS	110/300/3000	6 м	4515330
Лоток 105 x 400 SS	110/400/3000	6 м	4515340
Лоток 105 x 500 SS	110/500/3000	6 м	4515350
Лоток 105 x 600 SS	110/600/3000	6 м	4515360

Разделительные перегородки

P112510

Перегородки безвинтовым креплением			
Длина – 3м, три варианта по высоте. Крепятся к лотку путём обжима выступов вокруг проволоки лотка. Могут быть закреплены в любом месте на лотке. Материал: сталь оцинкованная или нержавеющая сталь.			
Перегородка 35 AZ	60/20/3000	24 м	4572510
Перегородка 70 AZ	100/20/3000	24 м	4572520
Перегородка 105 AZ	150/20/3000	24 м	4572530
Перегородка 35 SS	60/20/3000	24 м	4575510
Перегородка 70 SS	100/20/3000	24 м	4575520
Перегородка 105 SS	150/20/3000	24 м	4575530

P112510

Перегородки с винтовым креплением			
Длина – 2 м, три варианта по высоте. Крепятся к лотку болтовой парой 4562120 (заказывается отдельно) через имеющиеся отверстия. Для лотка 60 x 60 используйте перегородку высотой 70 мм. Материал: сталь горячего цинкования.			
Перегородка 30 + 35 HDG	26/16/2000	20 м	4722730
Перегородка 60 + 70 HDG	56/16/2000	20 м	4722760
Перегородка 80 + 105 HDG	75/16/2000	20 м	4722780

Performa

Проволочные лотки
Горячеоцинкованные и из нержавеющей стали

Крышки

Тип	Размеры A/B/C (мм)	Упаковка	№ по каталогу
Крышки для проволочных лотков горячего цинкования			
Длина – 2 м. Крепится к лотку путём обжима выступов вокруг проволоки лотка. Выступы на крышке располагаются через каждые 500 мм. Материал: сталь горячего цинкования.			
Крышка лотка 60 HDG	20/60/2000	8 м	4542106
Крышка лотка 100 HDG	20/100/2000	4 м	4542110
Крышка лотка 150 HDG	20/150/2000	4 м	4542115
Крышка лотка 200 HDG	20/200/2000	4 м	4542120
Крышка лотка 300 HDG	20/300/2000	4 м	4542130
Крышка лотка 400 HDG	20/400/2000	4 м	4542140
Крышка лотка 500 HDG	20/500/2000	4 м	4542150
Крышка лотка 600 HDG	20/600/2000	4 м	4542160
Крышки для проволочных лотков из нержавеющей стали			
Длина – 2 м. Крепится к лотку путём обжима выступов вокруг проволоки лотка. Выступы на крышке располагаются через каждые 500 мм. Материал: нержавеющая сталь.			
Крышка лотка 60 SS	20/60/2000	8 м	4545106
Крышка лотка 100 SS	20/100/2000	4 м	4545110
Крышка лотка 150 SS	20/150/2000	4 м	4545115
Крышка лотка 200 SS	20/200/2000	4 м	4545120
Крышка лотка 300 SS	20/300/2000	4 м	4545130
Крышка лотка 400 SS	20/400/2000	4 м	4545140
Крышка лотка 500 SS	20/500/2000	4 м	4545150
Крышка лотка 600 SS	20/600/2000	4 м	4545160
Крепление крышки лотка			
Используется для дополнительного безвинтового крепления крышки. Подходит ко всем типоразмерам лотков от 60 до 600 мм шириной. Материал: сталь пружинная оцинкованная.			
Крепление крышки LZ	18/15/32	50	4532800

P112511

P112511

P112469

Соединители

Соединители безвинтовые для быстрого монтажа			
Используются для быстрого соединения лотков по длине. Для высот 35 и 70 мм необходимо два соединителя на стык, для 105 мм – 4 соединителя. Могут быть использованы для соединения днищ лотков. Материал: сталь пружинная оцинкованная.			
Безвинтовой соединитель 70+105 LZ	10/30/86	30	4532200
Безвинтовой соединитель 35 LZ	12/25/61	30	4532135
Соединители винтовые			
Используется для соединения лотков по длине и формирования поворотов из прямых секций лотка. Материал: сталь горячего цинкования или нержавеющая сталь.			
Винтовой соединитель HDG	23.5/23.5	50	4562110
Винтовой соединитель SS	23.5/23.5	50	4565110
Соединители боковые			
Используются для установки на боковых сторонах лотков при соединении их по длине. Соединиель 70 + 105 подходит также для лотка 60 x 60. Гайка и болт входят в комплект. Материал: сталь горячего цинкования или нержавеющая сталь.			
Боковой соединитель 35 HDG	32/–/80	25	4562200
Боковой соединитель 35 SS	32/–/80	25	4565200
Боковой соединитель 70 + 105 HDG	46/–/80	25	4562205
Боковой соединитель 70 + 105 SS	46/–/80	25	4565205
Пластина-соединитель дистанционная			
Используются соединения двух лотков, расположенных на расстоянии до 300 мм друг от друга. Болты и гайки входят в комплект. Материал: нержавеющая сталь.			
Пластина-соединитель SS	1/17/300	10	4565150

P112474

P112473

P112512

P112513

P112541

Performa

Проволочные лотки
Горячеоцинкованные и из нержавеющей стали

Элементы для крепления лотков к стене

P112515

Тип	Размеры A/B/C (мм)	Упаковка	№ по каталогу
Консоли с винтовым креплением лотков горячего цинкования			
Крепятся к стене и используются для закрепления лотков при горизонтальных инсталляциях посредством болтовых пар 4562120. Материал: сталь горячего цинкования.			
Консоль винтовая 100 HDG	82/42/144	10	4552110
Консоль винтовая 150 HDG	82/42/194	10	4552115
Консоль винтовая 200 HDG	82/42/244	10	4552120
Консоль винтовая 300 HDG	82/42/344	10	4552130
Консоль винтовая 400 HDG	130/42/444	5	4552140
Консоль винтовая 500 HDG	130/42/544	5	4552150
Консоль винтовая 600 HDG	130/42/644	5	4552160

P112515

Консоли с винтовым креплением лотков из нержавеющей стали			
Крепятся к стене и используются для закрепления лотков при горизонтальных инсталляциях посредством болтовых пар 4562120. Материал: нержавеющая сталь.			
Консоль винтовая 100 SS	82/42/144	10	4555110
Консоль винтовая 150 SS	82/42/194	10	4555115
Консоль винтовая 200 SS	82/42/244	10	4555120
Консоль винтовая 300 SS	82/42/344	10	4555130
Консоль винтовая 400 SS	130/42/444	5	4555140
Консоль винтовая 500 SS	130/42/544	5	4555150
Консоль винтовая 600 SS	130/42/644	5	4555160

P112520

Траверсы горячего цинкования для вертикального крепления лотков к стене			
Траверсы крепятся к стене и используются для закрепления лотков посредством болтовых пар 4562120 при вертикальных инсталляциях. Также могут быть использованы для подвески лотков и для установки лотков на пол, например, при монтаже лотков под фальш-полом. Материал: сталь горячего цинкования.			
Траверса универсальная 100 HDG	38/50/185	10	4552310
Траверса универсальная 150 HDG	38/50/235	10	4552315
Траверса универсальная 200 HDG	38/50/285	10	4552320
Траверса универсальная 300 HDG	38/50/385	10	4552330
Траверса универсальная 400 HDG	38/50/485	5	4552340
Траверса универсальная 500 HDG	38/50/585	5	4552350
Траверса универсальная 600 HDG	38/50/685	5	4552360

P112520

Траверсы из нержавеющей стали для вертикального крепления лотков к стене			
Траверсы крепятся к стене и используются для закрепления лотков посредством болтовых пар 4562120 при вертикальных инсталляциях. Также могут быть использованы для подвески лотков и для установки лотков на пол, например, при монтаже лотков под фальш-полом. Материал: нержавеющая сталь.			
Траверса универсальная 100 SS	38/50/185	10	4555310
Траверса универсальная 150 SS	38/50/235	10	4555315
Траверса универсальная 200 SS	38/50/285	10	4555320
Траверса универсальная 300 SS	38/50/385	10	4555330
Траверса универсальная 400 SS	38/50/485	5	4555340
Траверса универсальная 500 SS	38/50/585	5	4555350
Траверса универсальная 600 SS	38/50/685	5	4555360

P112518

Плата монтажная для крепления к стене лотков 60 x 60			
Плата используется для крепления к стене лотков 60 x 60 мм. Используется также для крепления к лоткам коробок или розеток. Материал: нержавеющая сталь.			
Плата монтажная SS	20/72/92	10	4575120

P112529

U-профиль			
Используется совместно с консолями для U-профиля для закрепления лотков при горизонтальных инсталляциях посредством болтовых пар 4561120. Длина – 1 м. Материал: сталь горячего цинкования или нержавеющая сталь.			
U -профиль HDG	30/55/1000	4 м	4552420
U-профиль SS	30/55/1000	4 м	4555420

Performa

Проволочные лотки
Горячеоцинкованные и из нержавеющей стали

Элементы для крепления лотков к стене

P112527

Тип	Размеры A/B/C (мм)	Internal ID-No.	№ по каталогу
Консоли горячего цинкования для крепления лотков к стене через U-профиль			
Используются совместно с U-профилем 4552420 для крепления лотков при горизонтальных инсталляциях. Для крепления консоли к U-профилю требуются 4 болта 4572110. Лотки крепятся к консоли болтовой парой 4562120. Материал: сталь горячего цинкования.			
Консоль для U-профиля 100 HDG	87/50/160	20061156	4552910
Консоль для U-профиля 150 HDG	87/50/210	20061157	4552915
Консоль для U-профиля 200 HDG	87/50/260	20061158	4552920
Консоль для U-профиля 300 HDG	94/50/360	20061159	4552930
Консоль для U-профиля 400 HDG	100/50/460	20061160	4552940
Консоль для U-профиля 500 HDG	110/50/560	20061162	4552950
Консоль для U-профиля 600 HDG	110/50/660	20061163	4552960

P112527

Консоли из нержавеющей стали для крепления лотков к стене через U-профиль			
Используются совместно с U-профилем (каталожный номер 4555420) для крепления лотков к стене при горизонтальных инсталляциях. Для крепления консоли к U-профилю требуются 4 болта 4575110. Лотки крепятся к консоли болтовой парой 4565120. Материал: нержавеющая сталь.			
Консоль для U-профиля 100 SS	87/50/160	20061036	4555910
Консоль для U-профиля 150 SS	87/50/210	20061037	4555915
Консоль для U-профиля 200 SS	87/50/260	20061038	4555920
Консоль для U-профиля 300 SS	94/50/360	20061039	4555930
Консоль для U-профиля 400 SS	100/50/460	20061040	4555940
Консоль для U-профиля 500 SS	110/50/560	20061042	4555950
Консоль для U-профиля 600 SS	110/50/660	20061043	4555960

Элементы для крепления лотков к потолку

P112465

Траверсы горячего цинкования с безвинтовым креплением лотков			
Траверсы крепятся к потолку посредством резьбовых шпилек. Лотки крепятся к траверсам без использования болтов путём заведения лотка под выступы на траверсе. Дополнительно выступы могут быть обжаты при помощи инструмента вокруг проволоки лотков. Две траверсы могут быть соединены между собой "спина к спине" спомощью болтов 4722912. Для двух- и трехметровых траверс шпильки должны быть размещены по всей длине траверсы, максимальное расстояние между соседними шпильками 950 мм. Материал: сталь горячего цинкования.			
Траверса безвинтовая 150 HDG	20/40/250	20061780	4532510
Траверса безвинтовая 200 HDG	20/40/300	20061781	4532520
Траверса безвинтовая 300 HDG	20/40/400	20061782	4532530
Траверса безвинтовая 400 HDG	20/40/500	20061783	4532540
Траверса безвинтовая 500 HDG	20/40/600	20061784	4532550
Траверса безвинтовая 600 HDG	20/40/700	20061785	4532560
Траверса безвинтовая 1000 HDG	20/40/1000	20061786	4532570
Траверса безвинтовая 2000 HDG	20/40/2000	20061787	4532580
Траверса безвинтовая 3000 HDG	20/40/3000	20061788	4532590

P112520

Траверсы горячего цинкования универсальные с винтовым креплением лотков			
Траверсы крепятся к потолку посредством резьбовых шпилек. Лотки крепятся к траверсам посредством крепления 4562120. Траверсы также могут быть использованы для крепления лотков к стене и для установки лотков на пол, например, при монтаже лотков под фальш-полом. Материал: сталь горячего цинкования.			
Траверса универсальная 100 HDG	38/50/185	20061146	4552310
Траверса универсальная 150 HDG	38/50/235	20061147	4552315
Траверса универсальная 200 HDG	38/50/285	20061148	4552320
Траверса универсальная 300 HDG	38/50/385	20061149	4552330
Траверса универсальная 400 HDG	38/50/485	20061151	4552340
Траверса универсальная 500 HDG	38/50/585	20061152	4552350
Траверса универсальная 600 HDG	38/50/685	20061153	4552360

P112520

Траверсы из нержавеющей стали универсальные с винтовым креплением лотков			
Траверсы крепятся к потолку посредством резьбовых шпилек. Лотки крепятся к траверсам посредством крепления 4565120. Траверсы также могут быть использованы для крепления лотков к стене и для установки лотков на пол, например, при монтаже лотков под фальш-полом. Материал: нержавеющая сталь.			
Траверса универсальная 100 SS	38/50/185	20060965	4555310
Траверса универсальная 150 SS	38/50/235	20060966	4555315
Траверса универсальная 200 SS	38/50/285	20060967	4555320
Траверса универсальная 300 SS	38/50/385	20060968	4555330
Траверса универсальная 400 SS	38/50/485	20060969	4555340
Траверса универсальная 500 SS	38/50/585	20060970	4555350
Траверса универсальная 600 SS	38/50/685	20061033	4555360

Performa

Проволочные лотки
Горячеоцинкованные и из нержавеющей стали

Элементы для крепления лотков к потолку

	Тип	Размеры A/B/C (мм)	Упаковка	№ по каталогу
P112523	**Плата центральная для подвески лотков**			
	Плата устанавливается в центре днища лотка и используется для подвешивания лотка к потолку посредством резьбовых шпилек. Рекомендуется для лотков шириной до 300 мм включительно. Диаметр отверстия под шпильку – 8,5 мм. НЕ ПОДХОДИТ к лоткам 60 x 60, 35 x 150, 70 x 150. Материал: сталь оцинкованная или нержавеющая сталь .			
	Плата центральная HDG	4/40/60	30	4552430
	Плата центральная SS	4/40/60	30	4555430
P112475	**Крепление безвинтовое для лотков высотой 35 мм**			
	Устанавливается на боковой стороне лотка и используется для подвешивания лотка к потолку посредством резьбовых шпилек. Лоток крепится простым защёлкиванием. Диаметр отверстия под шпильку – 8,5 мм. ПОДХОДИТ только к лоткам высотой 35 мм. Материал: сталь пружинная оцинкованная.			
	Крепление к шпильке 35 LZ	37/29/54	20	4532400
	Суппорт безвинтовой для подвески лотков высотой 60, 70 и 105 мм			
	Суппорт устанавливается на боковой стороне лотка и используется для подвешивания лотка к потолку посредством резьбовых шпилек. Лоток крепится к суппорту защёлкиванием. Диаметр отверстия под шпильку – 8,5 мм. ПОДХОДИТ только к лоткам высотой 60, 70, 105 мм. Материал: нержавеющая сталь.			
P112518	Плата – суппорт SS	20/72/92	10	4575120
P112506	Плата – суппорт, двойная SS	20/100/182	5	4575130
	П-образное крепление для шпилек			
P112525	Используется для монтажа с резьбовыми шпильками. Материал: сталь нержавеющая или горячего цинкования.			
	П-образное крепление HDG	70/39/36	10	4552440
	П-образное крепление SS	70/39/36	10	4555440
	L-образное крепление для шпилек			
P112524	Используется для монтажа с резьбовыми шпильками. Материал: сталь нержавеющая или горячего цинкования.			
	L-образное крепление HDG	104/39/36	10	4552450
	L-образное крепление SS	104/39/36	10	4555450
	Шпильки резьбовые			
P112526	Используются для подвешивания лотков к потолку. Укомплектованы двумя гайками и двумя шайбами. Материал: нержавеющая сталь.			
	Шпилька резьбовая M8 x 0.5 м SS	M8/500	10	4555470
	Шпилька резьбовая M8 x 1м SS	M8/1000	10	4555480
	Крепление потолочное для U-профиля			
P112528	Используется для крепления U-профиля к потолку. Для крепления U-профиля необходимы четыре болтовые пары, которые заказываются отдельно. Материал: сталь нержавеющая или горячего цинкования.			
	Крепление потолочное для U-профиля HDG	116/150/60	4	4552410
	Крепление потолочное для U-профиля SS	116/150/60	4	4555410
	U-профиль			
P112529	Используется совместно с потолочным креплением и консолями для U-профиля для подвешивания лотков к потолку. Длина – 1 м. Материал: сталь нержавеющая или горячего цинкования.			
	U -профиль HDG	30/55/1000	4 м	4552420
	U-профиль SS	30/55/1000	4 м	4555420

Schneider Electric

Performa

Проволочные лотки
Горячеоцинкованные и из нержавеющей стали

Элементы для крепления лотков к потолку

P112527

Тип	Размеры A/B/C (мм)	Упаковка	№ по каталогу
Консоли горячего цинкования для крепления лотков к U-профилю			
Используются совместно с U-профилем 4552420 и потолочным креплением 4552410 для крепления лотков к потолку. Для крепления консоли к U-профилю требуются 4 болта 4572110. Лотки крепятся к консоли болтовой парой 4562120. Материал: сталь горячего цинкования.			
Консоль для U-профиля 100 HDG	87/50/160	10	4552910
Консоль для U-профиля 150 HDG	87/50/210	10	4552915
Консоль для U-профиля 200 HDG	87/50/260	10	4552920
Консоль для U-профиля 300 HDG	94/50/360	10	4552930
Консоль для U-профиля 400 HDG	100/50/460	4	4552940
Консоль для U-профиля 500 HDG	110/50/560	4	4552950
Консоль для U-профиля 600 HDG	110/50/660	4	4552960

P112527

Консоли из нержавеющей стали для крепления лотков к U-профилю			
Используются совместно с U-профилем 4555420 и потолочным креплением 4555410 для крепления лотков к потолку. Для крепления консоли к U-профилю требуются 4 болта 4575110. Лотки крепятся к консоли болтовой парой 4565120. Материал: нержавеющая сталь.			
Консоль для U-профиля 100 SS	87/50/160	10	4555910
Консоль для U-профиля 150 SS	87/50/210	10	4555915
Консоль для U-профиля 200 SS	87/50/260	10	4555920
Консоль для U-профиля 300 SS	94/50/360	10	4555930
Консоль для U-профиля 400 SS	100/50/460	4	4555940
Консоль для U-профиля 500 SS	110/50/560	4	4555950
Консоль для U-профиля 600 SS	110/50/660	4	4555960

Элементы крепления лотков к полу

P112530

Опора напольная пластиковая			
Используется для крепления лотков к полу. Подходит ко всем лоткам, кроме 60 x 60. Лотки крепятся к опоре защёлкиванием. В основании опоры имеются отверстия для крепления опоры к полу. Рекомендуемое расстояние между опорами – не более1 м. Материал: PA 6.6, цвет - чёрный.			
Опора напольная	45/44.5/85	20	4571700

P112520

Траверсы горячего цинкования для крепления лотков к полу			
Траверсы используются для установки лотков на пол, например, при монтаже лотков под фальш-полом. Лотки крепятся к траверсам посредством болтовых пар 4562120. Материал: сталь горячего цинкования.			
Траверса универсальная 100 HDG	38/50/185	10	4552310
Траверса универсальная 150 HDG	38/50/235	10	4552315
Траверса универсальная 200 HDG	38/50/285	10	4552320
Траверса универсальная 300 HDG	38/50/385	10	4552330
Траверса универсальная 400 HDG	38/50/485	5	4552340
Траверса универсальная 500 HDG	38/50/585	5	4552350
Траверса универсальная 600 HDG	38/50/685	5	4552360

P112520

Траверсы из нержавеющей стали для крепления лотков к полу			
Траверсы используются для установки лотков на пол, например, при монтаже лотков под фальш-полом. Лотки крепятся к траверсам посредством болтовых пар 4565120. Материал: нержавеющая сталь.			
Траверса универсальная 100 SS	38/50/185	10	4555310
Траверса универсальная 150 SS	38/50/235	10	4555315
Траверса универсальная 200 SS	38/50/285	10	4555320
Траверса универсальная 300 SS	38/50/385	10	4555330
Траверса универсальная 400 SS	38/50/485	5	4555340
Траверса универсальная 500 SS	38/50/585	5	4555350
Траверса универсальная 600 SS	38/50/685	5	4555360

Performa

Проволочные лотки
Горячеоцинкованные и из нержавеющей стали

Крепёжные элементы

Тип	Размеры A/B/C (мм)	Упаковка	№ по каталогу
Клипса для поворотов			
Применяется для соединения двух поперечных проволок при формировании плоских поворотов. Материал: сталь пружинная оцинкованная.			
Клипса для поворотов LZ	6/18/21	50	4532900
Крепление лотков к монтажным профилям			
Применяется для быстрого безвинтового крепления лотков к профилям 2141 и 4141. Крепление для лотка 60 x 60 имеет специальную конструкцию. Материал: сталь пружинная оцинкованная.			
Крепление к профилю LZ	29/51/19	50	4532300
Крепление к профилю 6060 LZ	54/68/34	25	4532100
Крепление винтовое лотков к консолям/траверсам			
Используются для крепления лотков к консолям и траверсам, кроме консолей с безвинтовым креплением лотков. Материал: сталь нержавеющая или горячего цинкования.			
Крепление лотка HDG	23.5/23.5	50	4562120
Крепление лотка SS	23.5/23.5	50	4565120
Болтовые пары			
Используются для крепления консолей и потолочных суппортов к U-профилю, а также консолей к монтажным профилям совместно с квадратными гайками. Материал: сталь нержавеющая или оцинкованная.			
Болт + гайка M6 x 12 SS	23.5/13.5	50	4725912
Болт + гайка M6 x 20 SS	23.5/13.5	50	4575110
Болт + гайка M8 x 20 SS	23.5/13.5	50	4326605
Болт + гайка M6 x 12 LZ	15.5/13.5	50	4722912
Болт + гайка M6 x 20 LZ	23.5/13.5	50	4572110
Болт длинный используется для быстрого соединения консолей и потолочных креплений с U-профилем. Материал: нержавеющая сталь.			
Болт длинный + гайка M6 x 70 SS	M6/70	10	4575115
Крепление крышки лотка			
Используется для дополнительного безвинтового крепления крышки. Подходит ко всем типоразмерам лотков от 60 до 600 мм шириной. Материал: сталь пружинная оцинкованная.			
Крепление крышки LZ	18/15/32	50	4532800
Платы монтажные под установку распределительных коробок			
Платы используются для крепления к лоткам распределительных коробок и электроустановочных изделий. Подходят к лоткам высотой 60, 70 и 105 мм. Материал: нержавеющая сталь.			
Плата-суппорт SS	20/72/92	10	4575120
Плата-суппорт, двойная SS	20/100/182	5	4575130

P112556

P112472

P112471

P112533

P112534

P112467

P112469

P112518

P112506

Прочие аксессуары

Тип	Размеры A/B/C (мм)	Упаковка	№ по каталогу
Вывод кабеля			
Используется для спуска кабеля вниз. Крепится на днище лотков без использования болтов. Подходит ко всем лоткам, кроме 60 x 60. Материал: сталь пружинная оцинкованная.			
Вывод кабеля LZ	50/40/110	10	4532700
Клемма заземления			
Используется для заземления инсталляции. Устанавливается на боковую сторону лотка. Суммарная площадь сечений соединяемых кабелей от 16 до 70 мм^2. Материал: латунь с никелевым покрытием.			
Клемма заземления EZ	85/107/24	10	4571310

P112466

P112470

Performa

Проволочные лотки
Горячеоцинкованные и из нержавеющей стали

Прочие аксессуары

P112542

Тип	Размеры A/B/C (мм)	Упаковка	№ по каталогу
Маркировочная пластина			
Используется для размещения надписей. Крепится на днище или боковую сторону лотка. Подходит ко всем типам лотков. Материал: ПК/АБС, цвет - белый.			
Пластина маркировочная	30/100	25	4551485

Технические характеристики

Дизайн и размеры

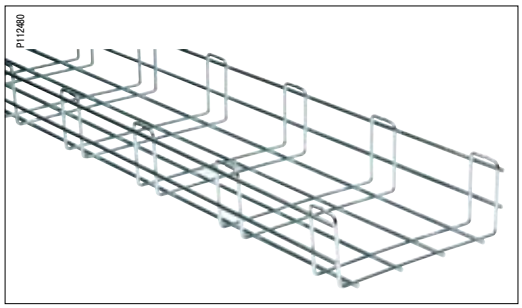

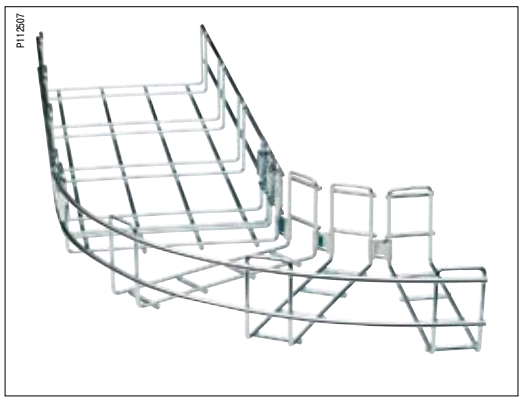

Дизайн

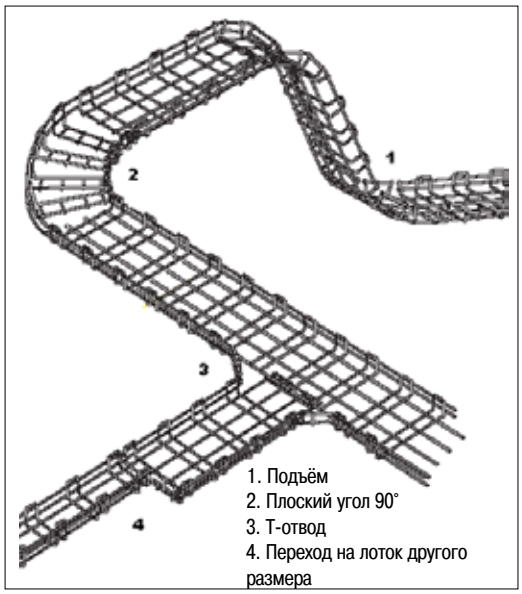

Формирование поворотов

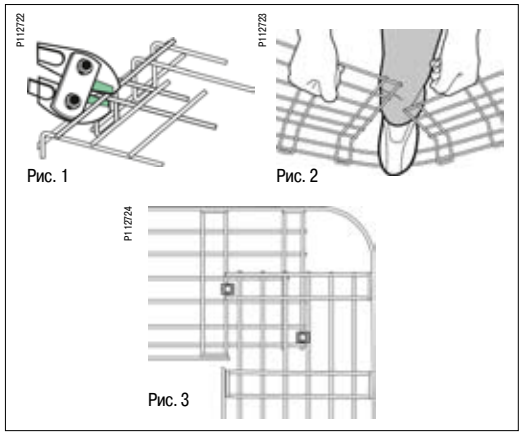

Характеристики материалов

Стальная проволока	Марка:	C4D x5CrNi 18-10(нержавеющая сталь)
	Плотность:	7,85 г/см^2
	Покрытие:	Электроцинкование (>8 мкм) Бихроматирование (>8 мкм) Горячее цинкование (>70 мкм) Пассивирование (нержавеющая сталь)
Стальной лист	Марка:	Dx51D+Z275 MA-C
	Плотность:	7,85 г/см^3
	Покрытие:	Предварительное цинкование
Устойчивочть к механическим воздействиям	IK-10	
Температурный диапазон эксплуатации	От –40°C до +120°C	
Огнестойкость	E90	
Соответствие стандартам:	• МЭК 61537 – нагрузки и прогиб – электропроводимость • EN 50102 (механическая) • EN ISO 9227 (соляной тест)	

Размеры

Размеры лотка, мм Высота x Ширина	Длина	Диаметр продольной проволоки, мм	Диаметр поперечной проволоки, мм
35 x 100	3000	4.4	3.9
35 x 150	3000	4.4	3.9
35 x 200	3000	4.4	3.9
35 x 300	3000	4.4	3.9
60 x 60	3000	4.4	3.9
70 x 100	3000	4.4	3.9
70 x 150	3000	4.4	3.9
70 x 200	3000	4.4	3.9
70 x 300(*)	3000	4.9	3.9
70 x 400(*)	3000	4.9	3.9
70 x 500(*)	3000	4.9	3.9
70 x 600(*)	3000	4.9	3.9
105 x 200(*)	3000	4.9	3.9
105 x 300(*)	3000	4.9	3.9
105 x 400(*)	3000	4.9	3.9
105 x 500(*)	3000	4.9	3.9
105 x 600(*)	3000	4.9	3.9

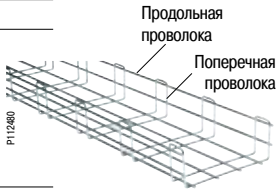

(*) Для лотков из нержавеющей стали продольная проволока имеет диаметр 4,4 мм.

Кабельная ёмкость

Размер лотка	Высота, мм	Ширина, мм	Полезное сечение, мм^2
35 x 100	35	100	2 688
35 x 150	35	150	4 288
35 x 200	35	200	5 888
35 x 300	35	300	9 088
60 x 60	60	60	2 666
70 x 100	70	100	5 268
70 x 150	70	150	9 112
70 x 200	70	200	12 328
70 x 300	70	300	19 028
70 x 400	70	400	25 728
70 x 500	70	500	32 428
70 x 600	70	600	39 128
105 x 200	105	200	18 768
105 x 300	105	300	28 968
105 x 400	105	400	39 168
105 x 500	105	500	49 368
105 x 600	105	600	59 568

Технические характеристики

Рабочие нагрузки

Безопасные рабочие нагрузки

Безопасные рабочие нагрузки рассчитаны в соответствии со стандартом МЭК 61537.

- Нагрузка является равномерно распределённой по всей длине лотка
- Типы и количества применяемых соединителей приведены в таблице «Рекомендуемые соединители»
- Максимальное расстояние между соединителями и консолями – 1/5 от расстояния между опорными консолями
- Безопасные рабочие нагрузки даны для условий:
  – продольный прогиб не превышает 1% расстояния между опорными консолями
  – поперечный прогиб не превышает 5% от ширины лотка

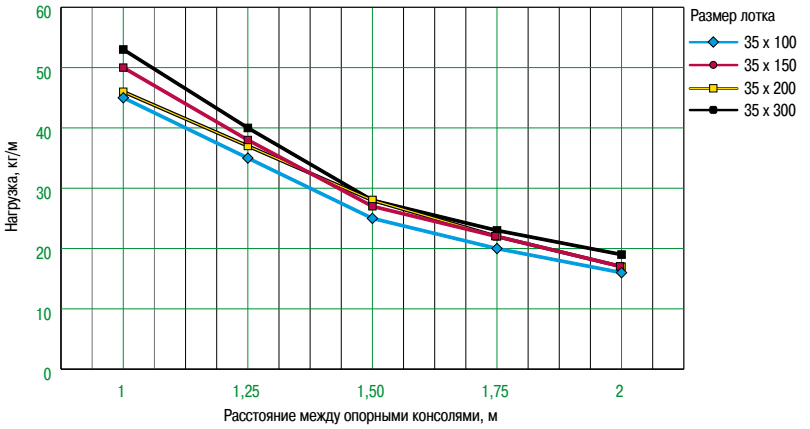

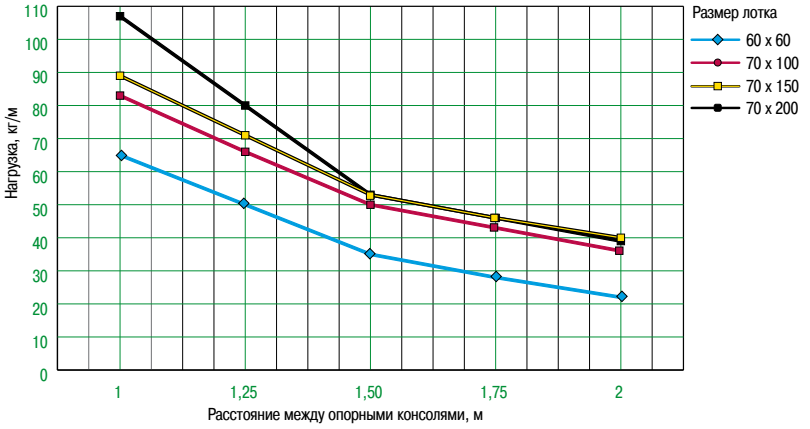

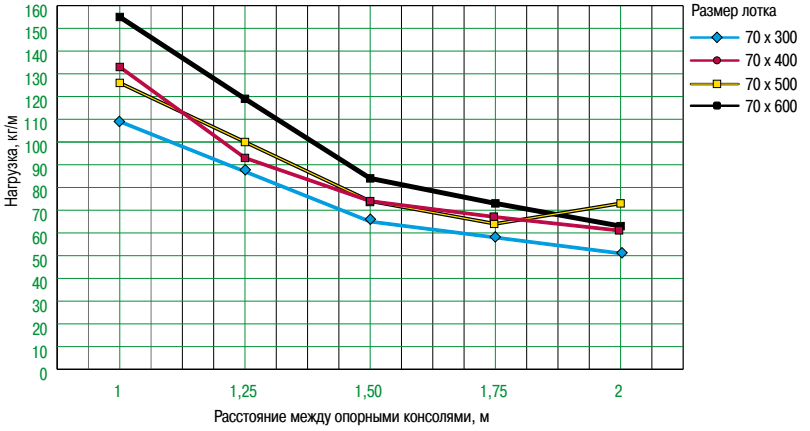

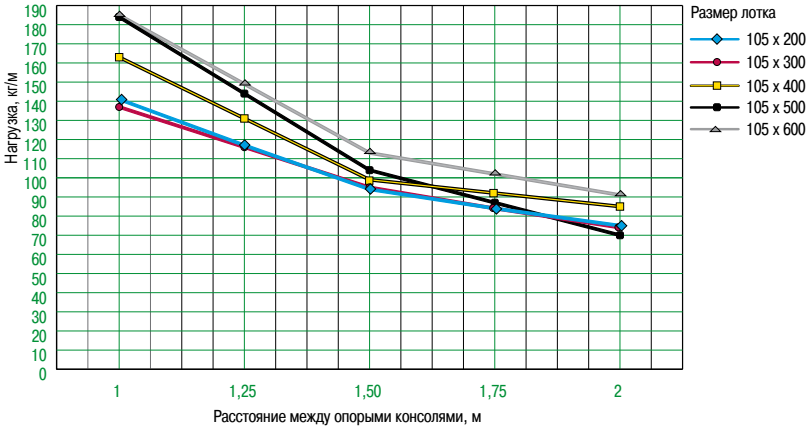

Технические характеристики

Допустимые нагрузки на консоли

Допустимые рабочие нагрузки на консоли

Допустимые рабочие нагрузки на консоли рассчитаны в соответствии со стандартом МЭК 61537.

- Нагрузка равномерно распределена вдоль консоли
- Допустимые рабочие нагрузки приведены для случая когда продольная деформация консоли не превышает 5% от его ширины

Крепление к стене

	№ по каталогу	Нагрузка, кг *		№ по каталогу	Нагрузка, кг *
Консоль с винтовым креплением	45xx110	324	Консоль с безвинтовым креплением	45xx110	324
	45xx115	267		45xx111	267
	45xx120	273		45xx112	273
	45xx130	214		45xx113	214
	45xx140	300		45xx114	300
	45xx150	325		45xx115	325
	45xx160	180		45xx116	180
Консоль усиленная	45xx210	418	Консоль «Омега»	45xx310	198
	45xx215	428		45xx315	121
	45xx220	345		45xx320	100
	45xx230	331		45xx330	78
	45xx240	315			
	45xx250	250			
	45xx260	190			

Крепление к потолку

	№ по каталогу	Нагрузка, кг *		№ по каталогу	Нагрузка, кг *
Траверса универсальная	45xx310	51	Траверса усиленная	45xx620	505
	45xx315	52		45xx630	481
	45xx320	59		45xx640	515
	45xx330	62		45xx650	442
	45xx340	56		45xx660	460
	45xx350	42			
	45xx360	35			
Консоль потолочная «Омега»	45xx410	264	Потолочное крепление + U-профиль + консоль для U-профиля	45xx410 + 45xx420 + 45xx910	90
	45xx415	154		45xx410 + 45xx420 + 45xx915	85
	45xx420	107		45xx410 + 45xx420 + 45xx920	80
	45xx430	85		45xx410 + 45xx420 + 45xx930	70
				45xx410 + 45xx420 + 45xx940	60
				45xx410 + 45xx420 + 45xx950	50
				45xx410 + 45xx420 + 45xx960	40

	№ по каталогу	Нагрузка, кг	Нагрузка, кг двойная [1]
Траверса с безвинтовым креплением	45xx510	127	–
	45xx520	138	–
	45xx530	98	–
	45xx540	70	250
	45xx550	60	230
	45xx560	49	170
	45xx570	–	140
	45xx580	–	140[2]
	45xx590	–	140[2]

[1] Для двух траверс, скреплённых болтами «спина к спине».
[2] На метр, с максимальным расстоянием между резьбовыми шпильками 950 мм. Шпильки должны быть размещены по всей длине траверсы.

Технические характеристики

Вырывающие нагрузки

		Вырывающая нагрузка, кг
	1 U-профиль + 1 консоль	1000
	1 L-образное крепление	362
	1 П-образное крепление	400
	1 резьбовая шпилька M6-M8	100

В соответствии со стандартом МЭК 61534:
1 – точка измерения деформации
F – прилагаемая сила

Рекомендуемые соединители

Типоразмер лотка	Варианты боковых соединений			Соединитель донной части
	Боковой соединитель	Винтовой соединитель	Безвинтовой соединитель	
35 x 100	2	2	2	Не требуется
35 x 150				1
35 x 200				1
35 x 300				2
60 x 60	2	2	2	Не требуется
70 x 100	2	2	2	Не требуется
70 x 150				1
70 x 200				1
70 x 300	2	4	2	2
70 x 400				2
70 x 500				3
70 x 600				3
105 x 200	2	4	4	1
105 x 300				2
105 x 400				2
105 x 500				3
105 x 600				3

Рекомендуемые количества креплений лотка к консоли

Ширина лотка, мм	Количество креплений
60	1
100	1
150	2
200	2
300	3
400	4
500	4
600	4

Инструкции по монтажу

Как правильно резать лотки

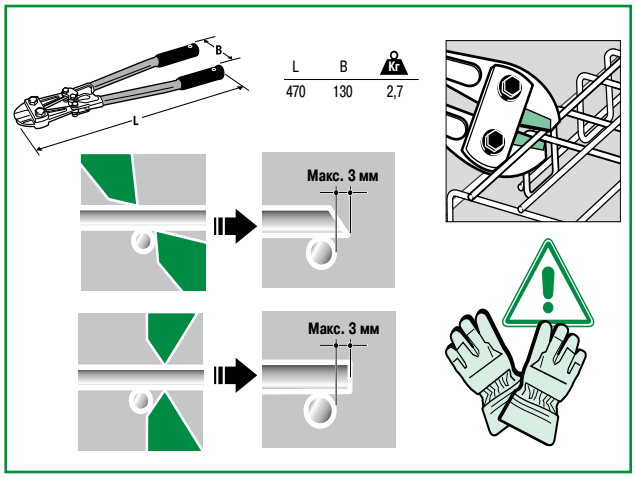

Соединение элементов

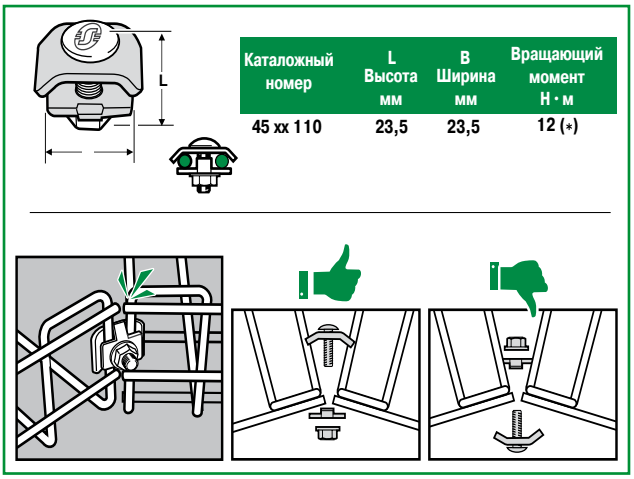

Каталожный номер	L Высота мм	B Ширина мм	Вращающий момент Н · м
45 xx 110	23,5	23,5	12 (*)

Быстрое соединение для поворотов большого радиуса

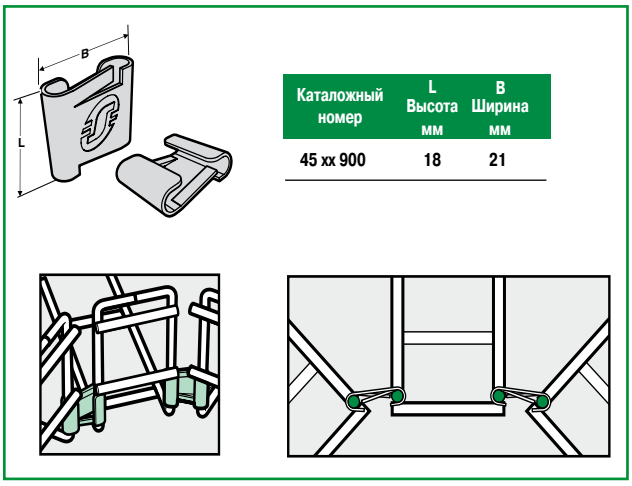

Каталожный номер	L Высота мм	B Ширина мм
45 xx 900	18	21

Инструкции по монтажу

Формирование поворотов на различные углы

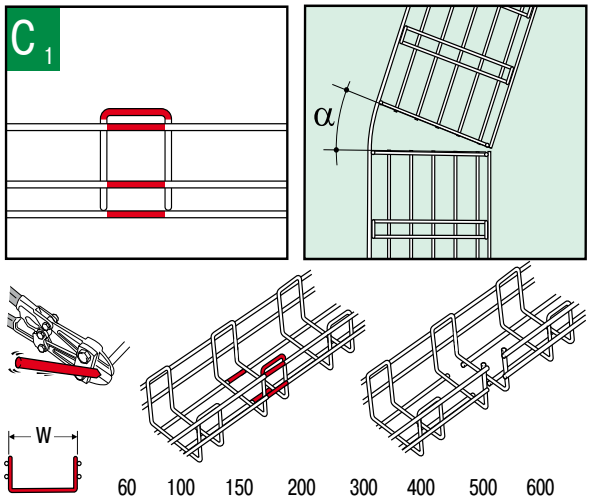

	60	100	150	200	300	400	500	600
α	20°	13°	10°	7°	5°	4°	3°	2°

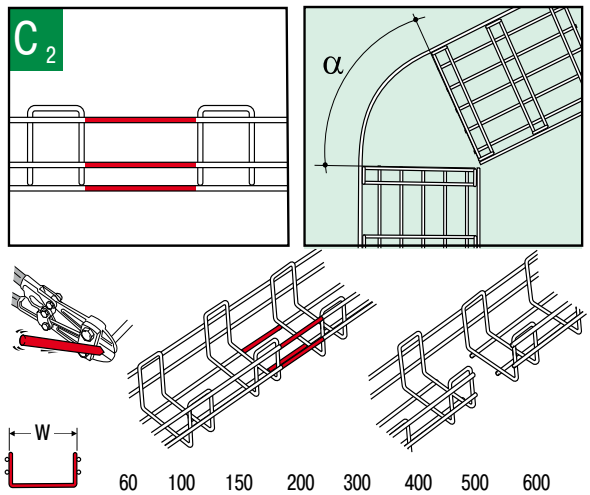

	60	100	150	200	300	400	500	600
α	90°	64°	45°	30°	20°	15°	12.5°	10°

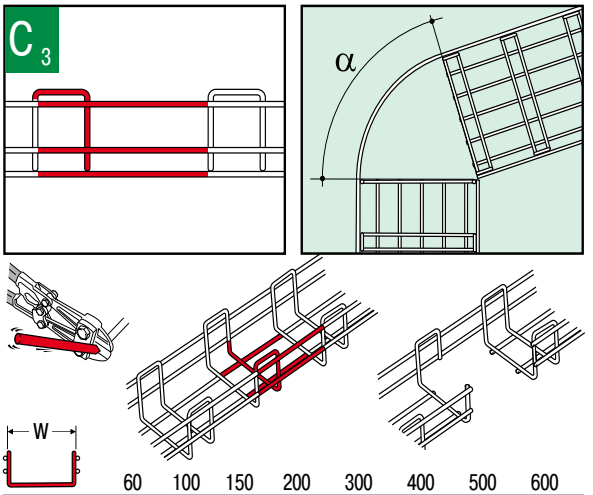

	60	100	150	200	300	400	500	600
α	125°	85°	55°	37°	25°	19°	15,5°	12°

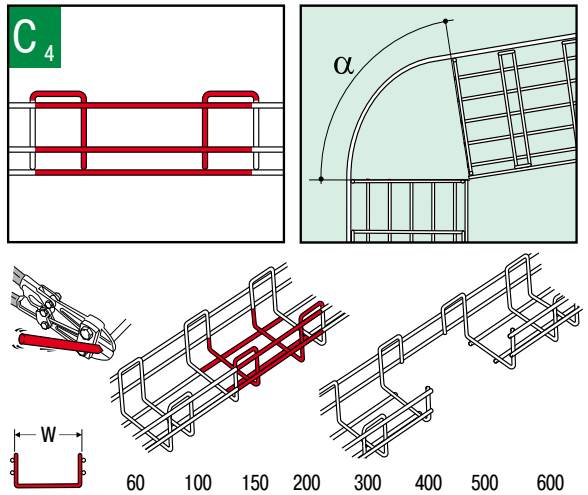

	60	100	150	200	300	400	500	600
α	145°	100°	65°	44°	30°	23°	18,5°	14°

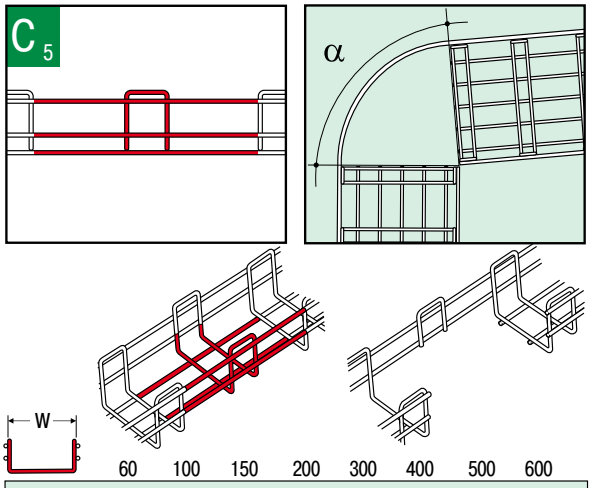

	60	100	150	200	300	400	500	600
α	180°	135°	90°	67°	45°	34°	27°	22°

Практическое использование различных схем резки для получения требуемого угла поворота лотка

Пример:
Вам нужно организовать поворот на 60° для лотка шириной 300мм.
Это можно сделать двумя способами:
Вариант 1: 3 реза по схеме C2 (20° + 20° + 20° = 60°)
Вариант 2: 2 реза по схеме C4 (30° + 30° = 60°)

Этот пример можно применить к любому лотку.

	W							
Схема	60	100	150	200	300	400	500	600
C_1	20°	13°	10°	7°	5°	4°	3°	2°
C_2	90°	64°	45°	30°	20°	15	12,5°	10°
C_3	125°	85°	55°	37°	25°	19	15,5°	12°
C_4	145°	100°	65°	44°	30°	23	18,5°	14°
C_5	180°	135°	90°	67°	45°	34	27°	22°

Красным цветом выделена удаляемая часть лотка.

Инструкции по монтажу

Формирование поворотов больших радиусов

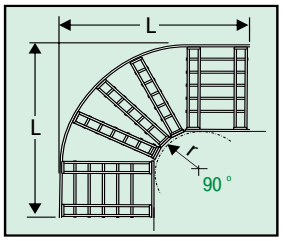

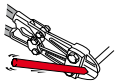

W	60	100	150	200	300	400	500	600
C_1	x4	+ x2 x1						
C_2			x2	x3	+ x2 x2	x6	x8	x9
C_3								
r	255	200	50	75	110	175	225	260
L	450	450	210	310	550	600	760	900
Необходимая длина	780	780	335	480	930	930	1225	1370

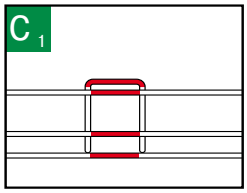

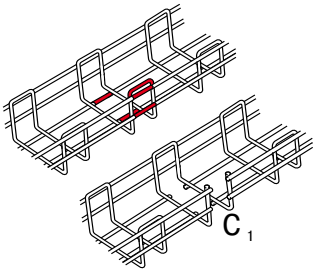

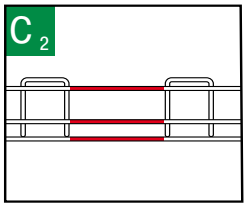

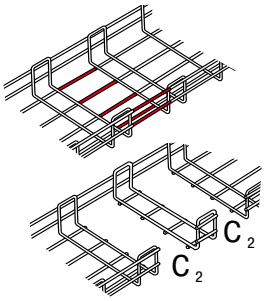

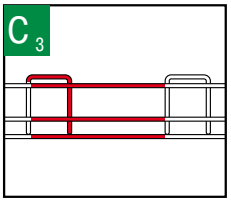

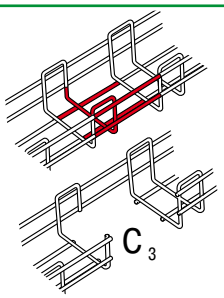

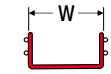

W = 100 мм

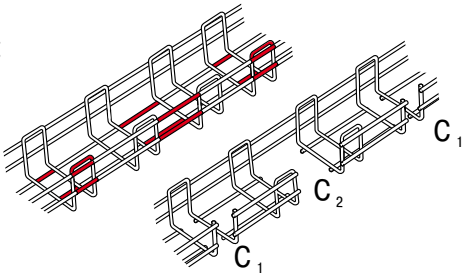

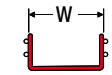

W = 300 мм

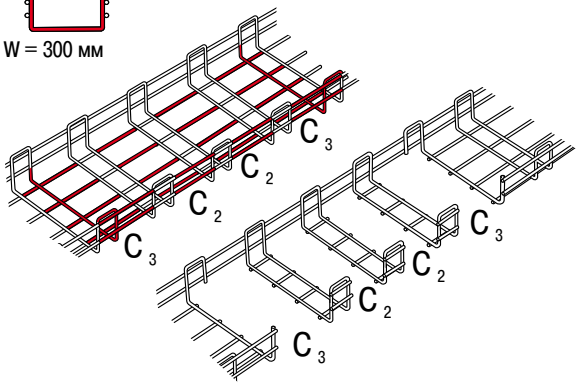

Фиксация сформированных поворотов

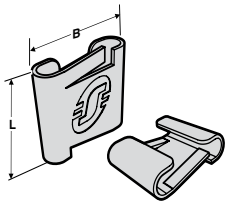

Каталожный номер	L Высота мм	B Ширина мм
45 xx 900	18	21

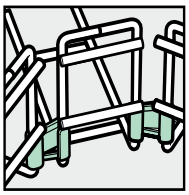

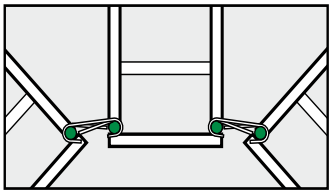

Красным цветом выделена удаляемая часть лотка.

Формирование 90° поворотов в плоскости лотка

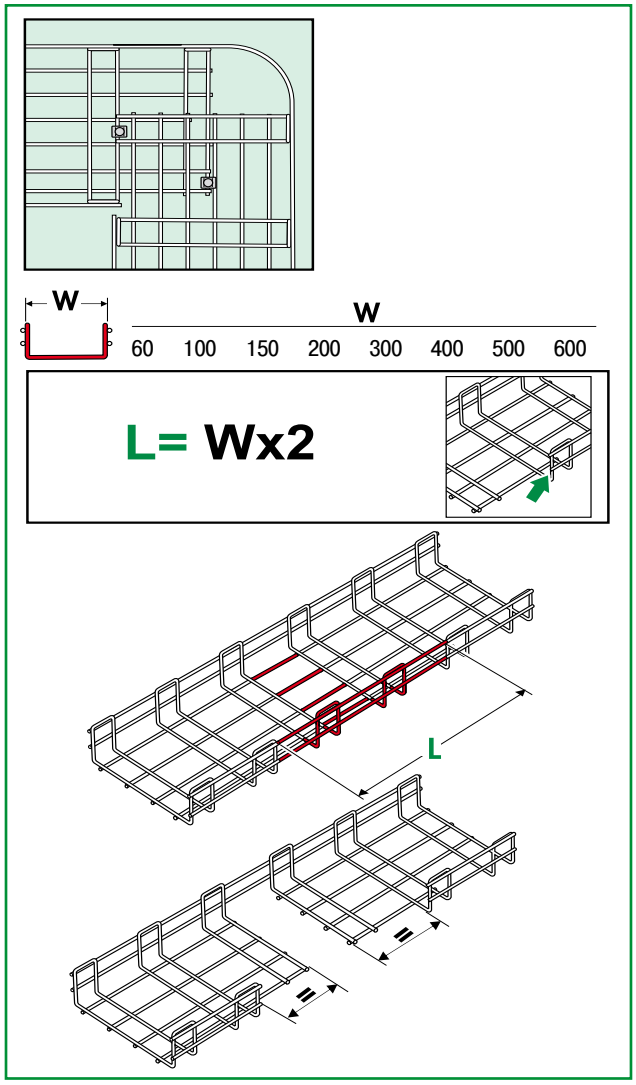

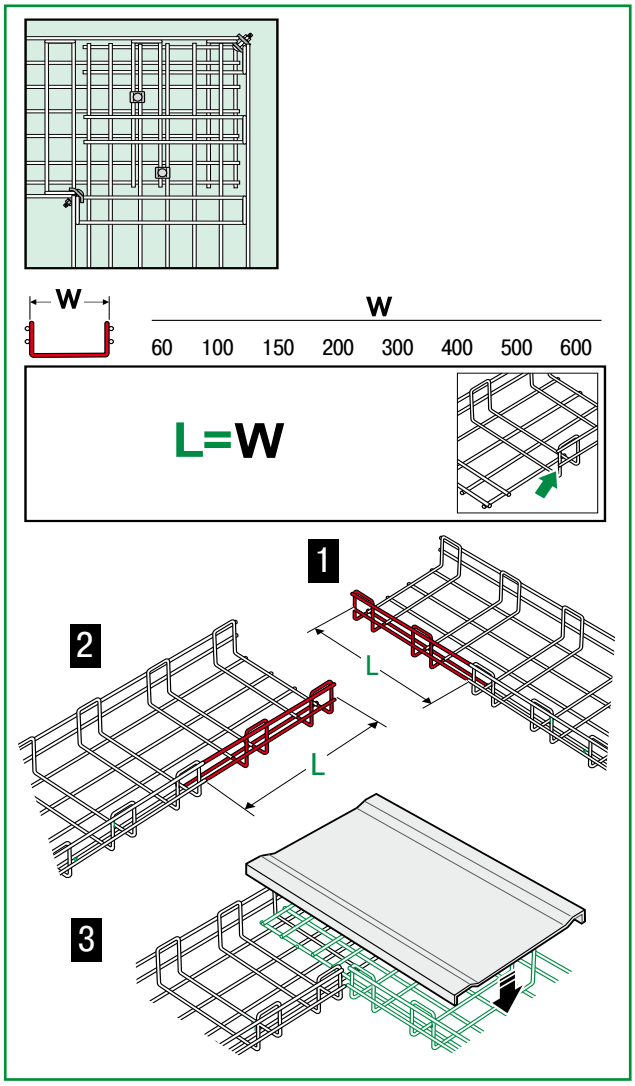

Фиксация сформированных поворотов

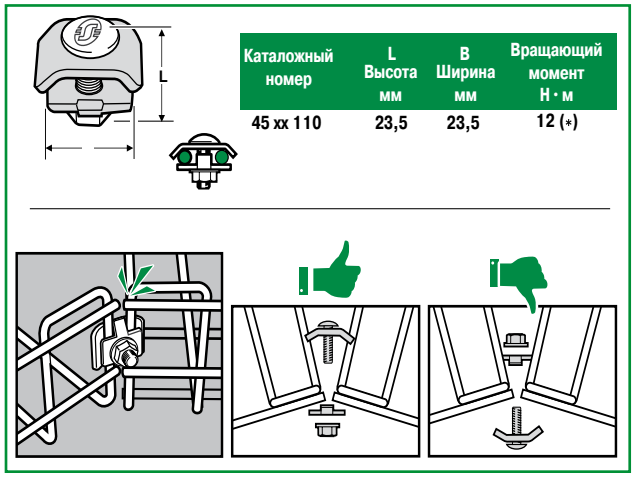

Каталожный номер	L Высота мм	B Ширина мм	Вращающий момент Н · м
45 xx 110	23,5	23,5	12 (*)

Красным цветом выделена удаляемая часть лотка.

Инструкции по монтажу

Формирование Т-отводов

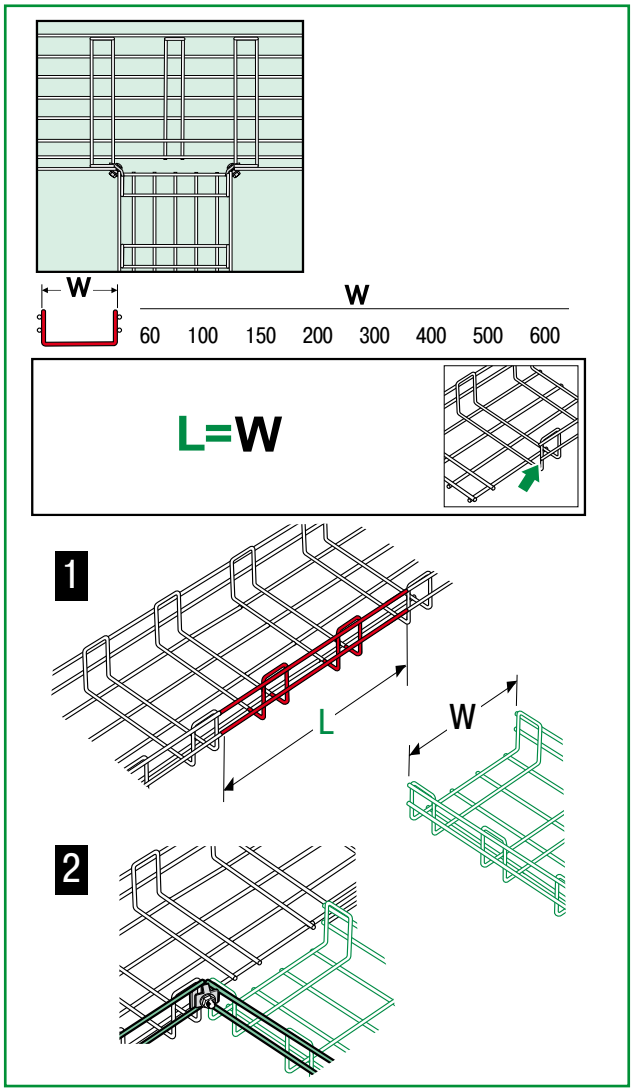

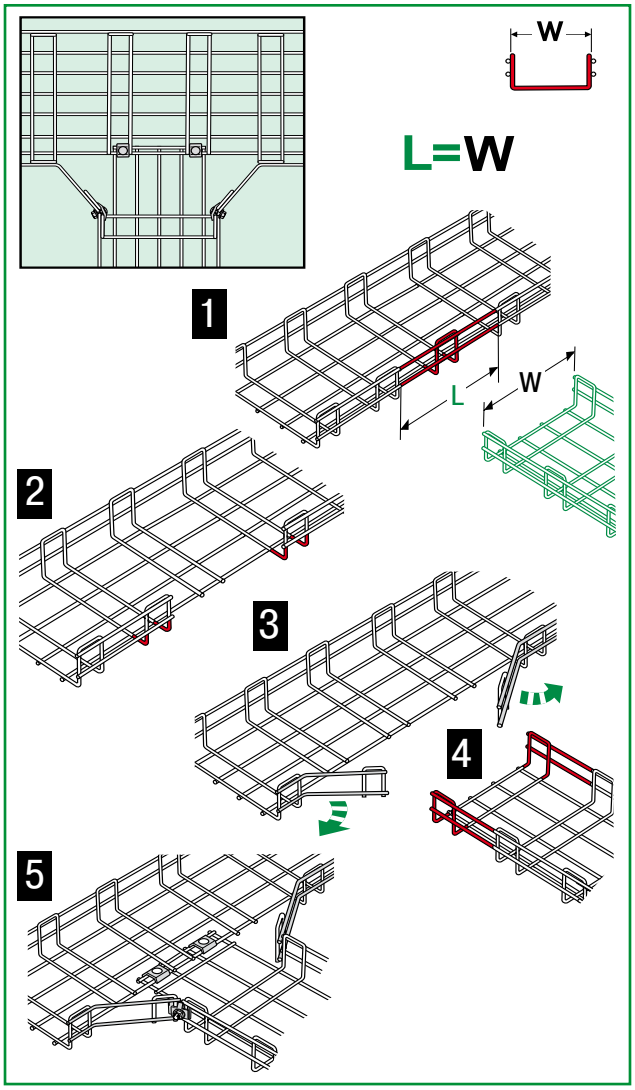

Фиксация сформированных Т-отводов

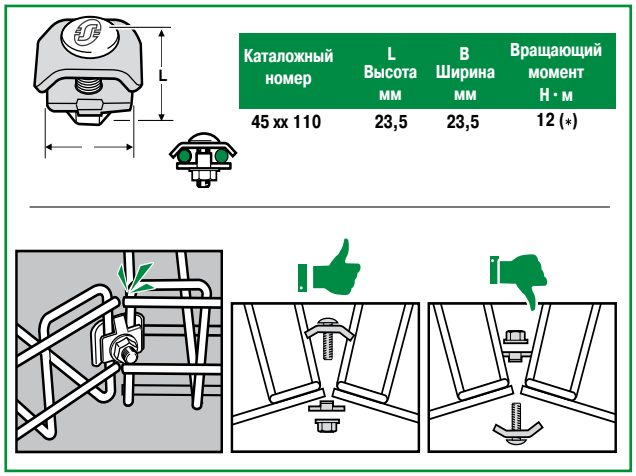

Каталожный номер	L Высота мм	B Ширина мм	Вращающий момент Н · м
45 xx 110	23,5	23,5	12 (*)

Красным цветом выделена удаляемая часть лотка.

Инструкции по монтажу

Соединение лотков различной ширины

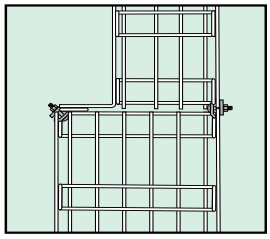

W							
60	100	150	200	300	400	500	600

$$L = W - W_1$$

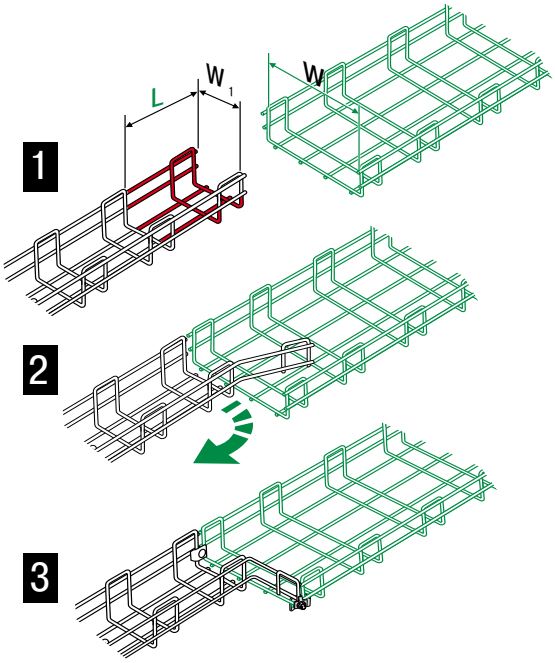

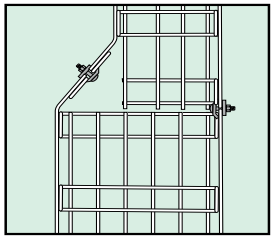

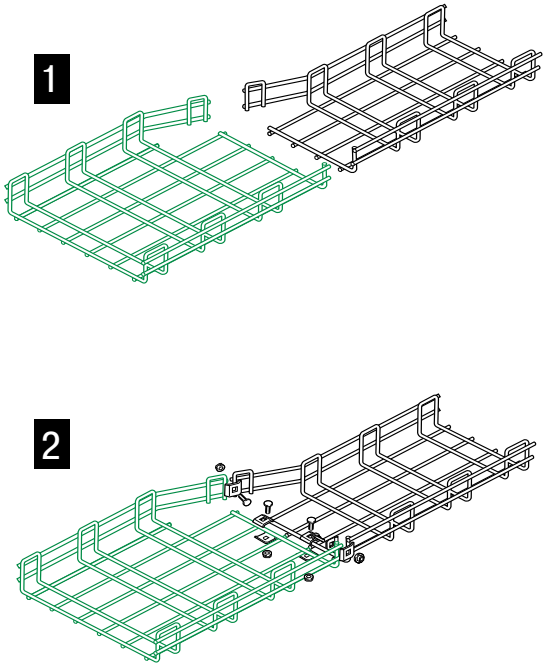

Фиксация соединения лотков разной ширины

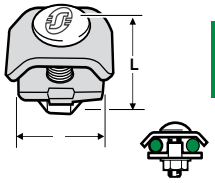

Каталожный номер	L Высота мм	B Ширина мм	Вращающий момент Н · м
45 xx 110	23,5	23,5	12 (*)

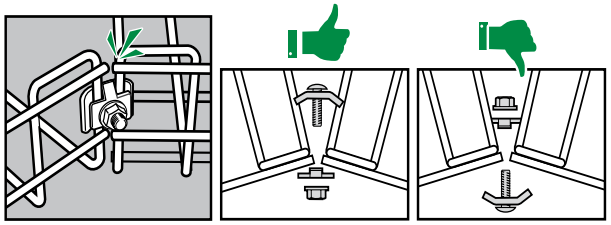

Красным цветом выделена удаляемая часть лотка.

Инструкции по монтажу

Изменение направления лотка в вертикальной плоскости

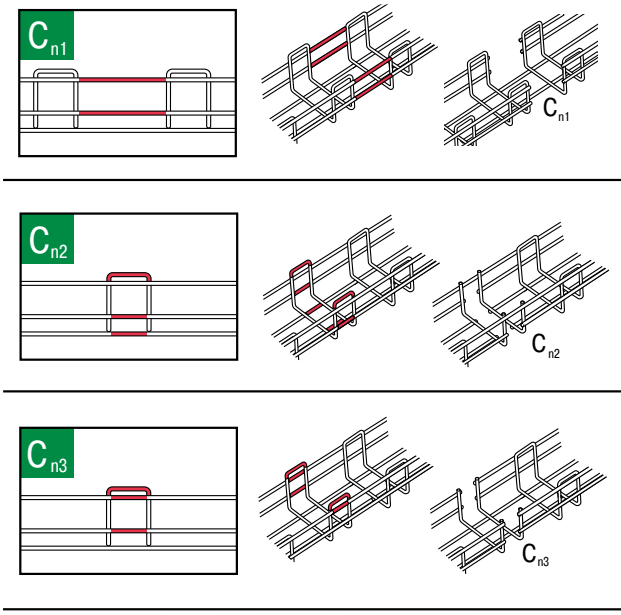

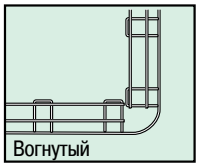

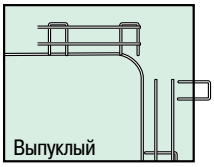

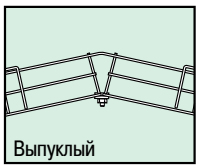

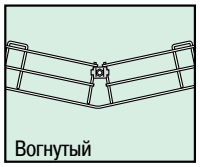

Радиус

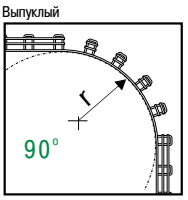

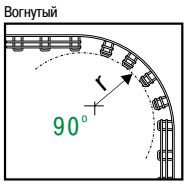

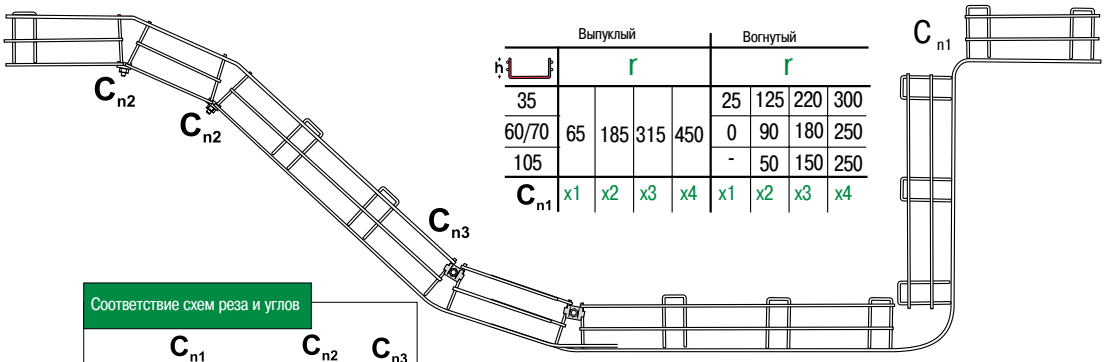

h	Выпуклый r				Вогнутый r			
35	65	185	315	450	25	125	220	300
60/70					0	90	180	250
105					-	50	150	250
C_{n1}	x1	x2	x3	x4	x1	x2	x3	x4

Соответствие схем реза и углов

h	C_{n1} Выпуклый	C_{n1} Вогнутый	C_{n2} Вогнутый	C_{n3} Выпуклый
35	От 0 до 180	От 0 до 155	45	45
60/70	От 0 до 180	От 0 до 90	25	25
105	От 0 до 180	От 0 до 60	15	15

Фиксация переходов

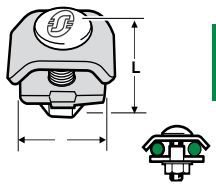

Каталожный номер	L Высота мм	B Ширина мм	Вращающий момент Н·м
45 xx 110	23,5	23,5	12 (*)

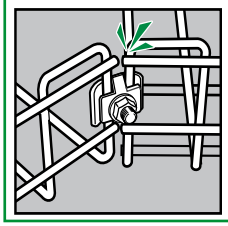

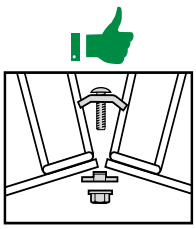

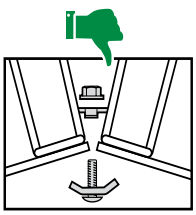

Красным цветом выделена удаляемая часть лотка.

Каталожные номера

№ по каталогу	Стр.
1506150	40
1506155	40
2511204	39
2511220	39
2511230	39
2511231	39
2511240	39
2521706	40
2521708	40
2521710	40
2521716	40
2521718	40
2521720	40
2521726	40
2521728	40
2521730	40
4326605	48
4511110	34
4511115	34
4511120	34
4511130	34
4511206	34
4511210	34
4511215	34
4511220	34
4511230	34
4511240	34
4511250	34
4511260	34
4511320	34
4511330	34
4511340	34
4511350	34
4511360	34
4512110	42
4512115	42
4512120	42
4512130	42
4512206	42
4512210	42
4512215	42
4512220	42
4512230	42
4512240	42
4512250	42
4512260	42
4512320	42
4512330	42
4512340	42
4512350	42
4512360	42
4515110	42
4515115	42
4515120	42
4515130	42
4515206	42
4515210	42
4515215	42
4515220	42
4515230	42
4515240	42
4515250	42
4515260	42
4515320	42
4515330	42
4515340	42
4515350	42
4515360	42
4516110	34
4516115	34
4516120	34
4516130	34
4516206	34
4516210	34
4516215	34
4516220	34
4516230	34
4516240	34
4516250	34
4516260	34
4516320	34
4516330	34
4516340	34
4516350	34
4516360	34
4530100	40
4530135	35
4530200	35
4530300	40
4530400	38
4530510	37
4530520	37
4530530	37
4530540	37
4530550	37
4530560	37
4530570	37
4530580	37
4530590	37
4530700	41
4530800	35
4530800	41
4530900	40
4532100	48
4532135	43
4532200	43
4532300	48
4532400	46
4532510	45
4532520	45
4532530	45
4532540	45
4532550	45
4532560	45
4532570	45
4532580	45
4532590	45
4532700	49
4532800	43
4532800	48
4532900	48
4541106	35
4541110	35
4541115	35
4541120	35
4541130	35
4541140	35
4541150	35
4541160	35
4542106	43
4542110	43
4542115	43
4542120	43
4542130	43
4542140	43
4542150	43
4542160	43
4545106	43
4545110	43
4545115	43
4545120	43
4545130	43
4545140	43
4545150	43
4545160	43
4550110	35
4550111	35
4550112	35
4550113	35
4550114	35
4550115	35
4550116	35
4550310	36
4550315	36
4550320	36
4550330	36
4550410	38
4550415	38
4550420	38
4550430	38
4551110	36
4551115	36
4551120	36
4551130	36
4551140	36
4551150	36
4551160	36
4551210	36
4551215	36
4551220	36
4551230	36
4551240	36
4551250	36
4551260	36
4551310	36
4551310	37
4551310	39
4551315	36
4551315	37
4551315	39
4551320	36
4551320	37
4551320	39
4551330	36
4551330	37
4551330	39
4551340	36
4551340	37
4551340	39
4551350	36
4551350	37
4551350	39
4551360	36
4551360	37
4551360	39
4551410	39
4551420	37
4551420	39
4551430	38
4551440	38
4551450	38
4551467	38
4551470	38
4551480	38
4551481	38
4551482	38
4551485	41
4551485	49
4551510	37
4551515	37
4551520	37
4551530	37
4551540	37
4551550	37
4551560	37
4551620	38
4551630	38
4551640	38
4551650	38
4551660	38
4551910	37
4551910	39
4551915	37
4551915	39
4551920	37
4551920	39
4551930	37
4551930	39
4551940	37
4551940	39
4551950	37
4551950	39
4551960	37
4551960	39
4552110	44
4552115	44
4552120	44
4552130	44
4552140	44
4552150	44
4552160	44
4552310	44
4552310	45
4552310	47
4552315	44
4552315	45
4552315	47
4552320	44
4552320	45
4552320	47
4552330	44
4552330	45
4552330	47
4552340	44
4552340	45
4552340	47
4552350	44
4552350	45
4552350	47
4552360	44
4552360	45
4552360	47
4552410	46
4552420	44
4552420	46
4552430	46
4552440	46
4552450	46
4552910	45
4552910	47
4552915	45
4552915	47
4552920	45
4552920	47
4552930	45
4552930	47
4552940	45
4552940	47
4552950	45
4552950	47
4552960	45
4552960	47
4555110	44
4555115	44
4555120	44
4555130	44
4555140	44
4555150	44
4555160	44
4555310	44
4555310	46
4555310	47
4555315	44
4555315	46
4555315	47
4555320	44
4555320	46
4555320	47
4555330	44
4555330	46
4555330	47
4555340	44
4555340	46
4555340	47
4555350	44
4555350	46
4555350	47
4555360	44
4555360	46
4555360	47
4555410	46
4555420	44
4555420	46
4555430	46
4555440	46
4555450	46
4555470	46
4555480	46
4555910	45
4555910	47
4555915	45
4555915	47
4555920	45
4555920	47
4555930	45
4555930	47
4555940	45
4555940	47
4555950	45
4555950	47
4555960	45
4555960	47
4556430	38
4561110	35
4561120	40
4561150	35
4561200	35
4561205	35
4562110	43
4562120	48
4562200	43
4562205	43
4565110	43
4565120	48
4565150	43
4565200	43
4565205	43
4566110	35
4566120	40
4566200	35
4566205	35
4571110	40
4571115	40
4571120	36
4571120	38
4571120	41
4571130	38
4571130	41
4571310	41
4571310	49
4571315	41
4571408	40
4571410	40
4571416	41
4571418	41
4571436	41
4571438	41
4571510	34
4571520	34
4571530	34
4571700	39
4571700	47
4572110	48
4572510	42
4572520	42
4572530	42
4575110	48
4575115	48
4575120	44
4575120	46
4575120	48
4575130	46
4575510	42
4575520	42
4575530	42
4576110	40
4721730	34
4721760	34
4721780	34
4721912	40
4722730	42
4722760	42
4722780	42
4722912	48
4725912	48

ООО «СтройПромИмпорт»
Адрес: 603079,г. Нижний Новгород
Московское шоссе, 181, офис 6.
тел.: (831) 279-98-35, e-mail:
info@stpi.ru